Hev/senk sortiment
KJØKKEN

ASTEC
en enklere hverdag

Om Oss

Astec AS ble etablert i 1956 og har i alle år vært en betydelig VVS leverandør til det norske markedet. Siden 1993 har Astec videreutviklet sitt sortiment til å omhandle tekniske hjelpemidler som hev-/senksystemer for kjøkken, baderom og stellebord.

Astec sitter i dag med meget høy kompetanse og erfaring etter mange år på markedet som eneleverandør av merkevaren Granberg heissystemer i Norge. Granberg er en svensk leverandør og produsent, som er kjent for god kvalitet og innovative produkter med fokus på sikkerhet, funksjonelle og mobile løsninger.

Det handler om å gjøre hverdagen enklere og mer tilgjengelig for alle, også de som sitter i rullestol eller har annen form for funksjonsnedsettelse og trenger hverdagen mer tilrettelagt, derav slagordet – *En enklere hverdag*.

Vi fokuserer på personlig service, god kunnskap om markedet med pålitelige produkter.

Astec har til daglig tett samarbeid med kommuner, sykehus, sykehjem, rehabiliteringssentre, entreprenører, prosjektledere, kjøkkenforhandlere og brukere direkte.

Om du er Proffkunde som skal levere anbud på omsorgsboliger, treningskjøkken og for eksempel skolekjøkken, eller du er privat bruker som ønsker veiledning, tegninger og pristilbud, så har du kommet til rett sted. Kontakt oss med din forespørsel, send en tegning eller beskriv ditt ønske så vi kan komme med forslag til løsninger for deg og ditt behov/ prosjekt. Vi er behjelpelige med alt fra opptegning til levering og montering med et av markedets mest mobile systemer.

Produsent:
Granberg Interior AB - Sverige

ASTEC AS • Nils Hansens vei 8, 0667 Oslo • 22 72 23 55 • post@astec.no • www.astec.no

Innhold

HEISYSTEM FOR OVERSKAP **4**

Vertikalt- eller diagonalt heissystem

Granberg VERTI (vertikalt) 6

Granberg InDIAGO (diagonalt) 10

Granberg DIAGO (diagonalt) 14

ELEKTRISKE HEV/SENK BENKEHEISER **20**

Oversikt modeller vegg- og gulvmontert 22

Granberg BASELIFT veggmontert 24

Granberg BASELIFT gulvmontert 26

Granberg BASELIFT Corner vegg- og gulvmontert 32

Granberg SIDELIFT gulvmontert 38

MANUELLE VEGGMONTERTE HEV/SENK BENKERAMMER **44**

Granberg MANULIFT 6380 med låsesplint 46

Granberg MANULIFT 6350 med sveiv 50

ELEKTRISK HEV/SENK KJØKKENØY **54**

Granberg CENTERLIFT 960 gulvmontert kjøkkenøy 56

Granberg CENTERLIFT 6490 gulvmontert kjøkkenøy 60

MASKINLØFTER Granberg UNILIFT 870 **66**

GRANBERG ErgoSteel **68**

Tilbehør til ErgoSteel 71

Heldekkende oppvaskbenker 72

Innsatsbenker 73

Blandebatterier og slanger 75

Elektrisk heissystem for overskap

– vertikalt eller diagonalt løftesystem

ASTEC AS • Nils Hansens vei 8, 0667 Oslo • 22 72 23 55 • post@astec.no • www.astec.no

Granberg hev/senk for overskap

Våre elektriske løftesystemer for veggskap er utviklet for å kunne benyttes i eksisterende skap eller monteres på nye overskap i alle kjøkkenmoduler på markedet.

Velg mellom vertikalt eller diagonalt løftesystem.

***Verti** monteres innvendig i et overskap der hyller heves/senkes langs vegg slik at du vil ha fri plass på benken foran hyllene.*

***InDIAGO** skapinnsats tar liten plass og monteres i eksisterende skap uten at bunnen fjernes. Selve innsatsen heves/senkes i en buebevegelse ned og fram mot benkefronten.*

***Diago** monteres i bakkant av ett eller flere overskap og hever/senker hele skapet diagonalt fram og ned mot benkefronten.*

Verti - vertikal løsning

Hyllene senkes rett ned mot benk og gir fri plass i front av heisen.

InDiago - diagonal løsning

Senker skapinnsatsen i en buebevegelse ned og fram.

Diago - diagonal løsning

Heisen senker skapene i en buebevegelse ned og fram. Det er mulig å plassere micro i overskap på systemet

Verti

Hylledybde
242 mm eller 286 mm

Funksjoner og fordeler

- Senker hylleinnsatsen vertikalt ned til benkeplaten
- Passer i skap som er 700 mm eller høyere
- Ved senking gir det fri plass på benken foran hyllene
- Monteres i nytt eller eksisterende skap der bunnen tas bort
- Klemsikringsplate stopper senkingen om den kommer i kontakt med noe på benken
- Passer skapbredde 400-1000 mm

Standardutstyr

- Manøverknapp
- Sikkerhetsbryter under nederste hylle
- Motordeksel med innebygd sikkerhetsbryter

Anbefalt tilleggsutstyr

- Belysning

Kjekt å vite

- 22 mm mellom heis og vegg. Plass til fliser eller veggplater
- Modell 830 passer innvendig skapdybde 270-314 mm. Hyllens dybde er 242mm
- Modell 831 passer innvendig skapdybde større enn 315 mm. Hyllens dybde er 286 mm
- Ved skaphøyde over 700mm plasseres fast hylle over heisen
- Elektronikk og motorsystem "Plug and Play"

ASTEC AS • Nils Hansens vei 8, 0667 Oslo • 22 72 23 55 • post@astec.no • www.astec.no

Spesifikasjon

Heistype	Vertikal heis for veggskap
Justering	Motordreven, trinnløs justering 470 mm nedover
Hastighet	47 mm/sek
Manøvrering	Trådløst eller bryter med ledning
Sikkerhet	Klemsikring under nederste hylle. Når platen berøres stopper heisen. Plastdeksel i øvre del av skap fungerer som en beskyttelse oppover, når plastdekselet berøres stopper heisen
Strøm	Stikkontakt 230V, max 0,5A
Max last	40 kg
IP-klasse	IP30
Høyde	680 mm
Passer skapbredde	400-1000 mm
Passer skaphøyde	700 mm eller høyere
Passer innvendig skapdybde	Verti 830: 270-314 mm Verti 831: 315-400 mm
Passer skaprammer	16-20 mm tykke
Materiale	Bakplate (tykkelse 16 mm) og hyller (tykkelse 19 mm) i hvit laminat. Klemsikringsplate i hvitmalt MDF. Pulverlakkerte hylledetaljer (Alu-grå RAL 9006). Motorbeskyttelse i Alu-grå plast. Glideskinne i aluminium
	CE

Mål (mm)

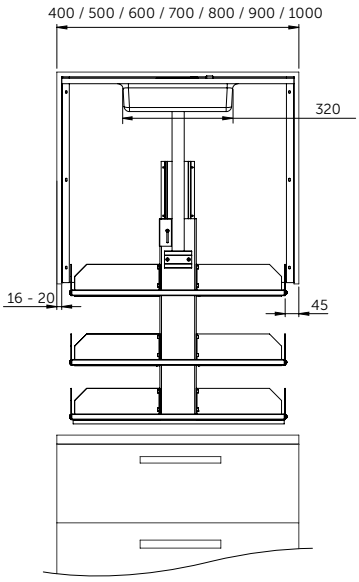

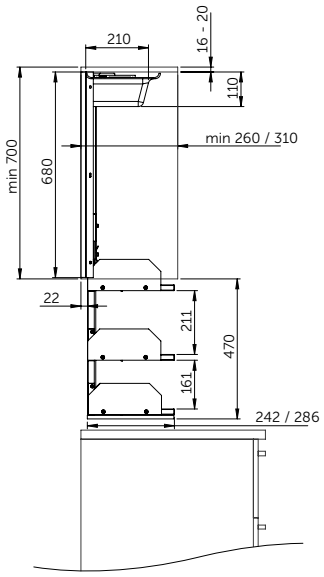

Verti 830 / 831
Fast knapp eller trådløs håndkontroll

Veggmontert motordrevet hev/senkbar hylleinnsats for veggskap.

Modell 830 for skap med minimum dybde på 265 mm er først og fremst beregnet for montering i eksisterende overskap av eldre modell.

Modell 831 for skap med minimum dybde på 310 mm.

Ved skaphøyde over 700 mm plasseres fast hylla i øvre delen av skapet.

Velg mellom fast knapp for innfelling eller trådløs håndkontroll.

Egenskaper
- Vinkler for stabilisering av skapsider
- Fabrikkmontert løftenhet og elektronikk for enkel montering
- Elektronikk og motorsystem "Plug and Play"
- Fabrikkmontert sikkerhetsbryter under hele nederste hyllens underside

ASTEC AS • Nils Hansens vei 8, 0667 Oslo • 22 72 23 55 • post@astec.no • www.astec.no

Tilbehør

Trådløs manøverknapp for fast montering
Manøverknapp med innebygd radiosender av en heis. Knappen monteres innflet i front på benkeheisen. Krever ikke kabling.
I leveransen inngår mottaker, batteri og manøverknapp.
Mål: 82 x 82 x 17 mm (totaldybde 52 mm)

Trådløs håndkontroll
Håndkontroll med innebygd radiosender av styring av 2-5 heiser. Krever ikke kabling.
Mål: 38 x 110 x 10 mm

Utbyggingsramme til ALU-knapp
Muliggjør utenpåliggende montering av ALU-knapper.
Mål: 82 x 82 x 52 mm

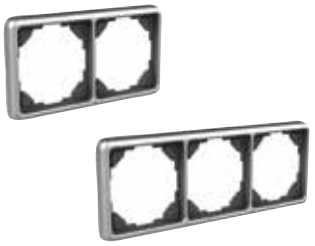

Ramme for brytere, ALU-Design
Setter sammen eluttak, strømbrytere eller manøverknapper i Alu-Design. For to eller tre brytere.

LED belysning
Monteres under klemsikring på overskapsheis, energibesparende og blir ikke varm. Av- og på-bryter på armatur. Normalhvit 4000K på belysning. Transformator medfølger.
For faste eller bevegelige skap
Mål: 340 x 13 x 40 mm
OBS! Passer ikke Verti 400 mm

LED Spotlights
Monteres under klemsikring på overskapsheis, energibesparende og blir ikke varm. Mål: Ø = 70 mm, H = 11 mm, Transformator medfølger.

InDiago

Hylledybde
260 mm eller 310 mm

Funksjoner og fordeler

- Senker skapinnsatsen diagonalt ned og fram til benkeplatens framkant
- Ved senking går skapinnsatsen klar av blande-batteri eller andre ting på benken
- Montering skjer enkelt i nye eller eksisterende skap der bunnen kan stå igjen. Armaturer og lyslister påvirkes ikke
- Motordrevet automatikk som åpner og lukker skap-dører
- Heisenhetene monteres enkelt i skapet. Feste skjer inne i skapsiden
- Skapinnsatsen leveres ferdigmontert. Finnes i bredde 500-1000 mm
- Mekanikken tar minimalt med plass i skapet. Tallerker med diameter opp til 290 mm får plass i innsatsen

Standardutstyr

- Manøverknapp
- Sikkerhetsbryter under skapinnsatsen
- Motordrevet automatikk som åpner og lukker skap-dørene

Anbefalt tilleggsutstyr

- Belysning (monteres under skapet)

Kjekt å vite

- Trinnløs justerbar 540 mm nedover, 373 mm utover
- Modell A passer innvendig skapdybde 265-310 mm. Hyllens dybde er 260 mm
- Modell B passer innvendig skapdybde større enn 310 mm. Hyllens dybde er 310 mm
- Finnes i to høyder som passer 700 mm eller 850 mm skaphøyde (eller høyere)
- Elektronikk og motorsystem "Plug and Play"

ASTEC AS • Nils Hansens vei 8, 0667 Oslo • 22 72 23 55 • post@astec.no • www.astec.no

Spesifikasjon

Heistype	Diagonal løfteinnsats for veggskap
Justering	Motordreven, trinnløs justering 540 mm nedover, 373 mm utover
Hastighet	23 mm/sek
Manøvrering	Trådløst eller bryter med ledning
Lukkeautomatikk	Motordrevet automatikk som åpner og lukker skapdørene
Sikkerhet	Klemsikring under innsatsen. Når platen berøres stopper heisen.
Strøm	Stikkontakt 230V, max 2,0A
Max last	40 kg
IP-klasse	IP30
Høyde	660 / 810 mm
Passer skapbredde	500-1000 mm
Passer skaphøyde	700 mm eller høyere
Passer innvendig skapdybde	InDiago A: 265-310 mm InDiago B: 310-400 mm
Passer skaprammer	16-20 mm tykke
Materiale	Skapinnsats i pulverlakkert aluminium (hvit). Rygg og tak i HDF. Hyller i hvit direktelaminat (16 mm). Pulverlakkerte metalldetaljer (hvit)
	CE

Mål (mm)

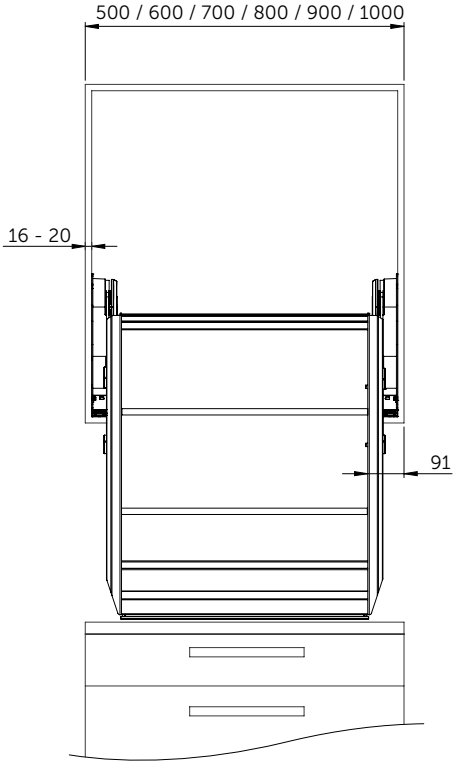

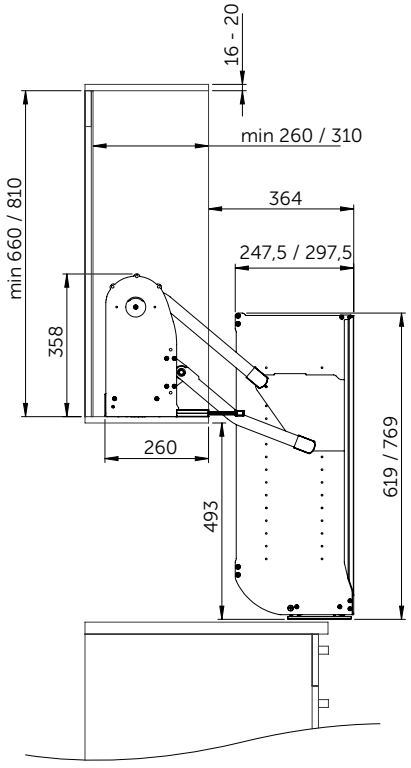

InDiago A/ B
Fast knapp eller trådløs håndkontroll

Motordrevet hev/senkbar diagonal skapinnsats for veggskap.

Modell A har totaldybde på 260 mm og er først og fremst beregnet for montering i eksisterende overskap av eldre modell.

Modell B har totaldybde på 310 mm og passer gjerne til nyere overskap.

Velg mellom høyde 660 mm eller 810 mm.

Velg mellom fast knapp for innfelling eller trådløs håndkontroll.

Egenskaper
- Monteres inni veggskap
- Senker hyllene til benkeplatens front
- Kan monteres over blandebatteri
- Rask og stille høydejustering
- Integrert elektrisk lukkeautomatikk for automatisk åpning og lukking av skapdører
- Elektronikk og motorsystem "Plug and Play"
- Fabrikkmontert sikkerhetsbryter under skapinnsatsens underside

ASTEC AS • Nils Hansens vei 8, 0667 Oslo • 22 72 23 55 • post@astec.no • www.astec.no

Tilbehør

Trådløs manøverknapp for fast montering
Manøverknapp med innebygd radiosender av en heis. Knappen monteres innflet i front på benkeheisen. Krever ikke kabling.
I leveransen inngår mottaker, batteri og manøverknapp.
Mål: 82 x 82 x 17 mm (totaldybde 52 mm)

Trådløs håndkontroll
Håndkontroll med innebygd radiosender av styring av 2-5 heiser. Krever ikke kabling.
Mål: 38 x 110 x 10 mm

Utbyggingsramme til ALU-knapp
Muliggjør utenpåliggende montering av ALU-knapper.
Mål: 82 x 82 x 52 mm

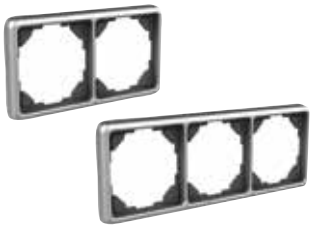

Ramme for brytere, ALU-Design
Setter sammen eluttak, strømbrytere eller manøverknapper i Alu-Design. For to eller tre brytere.

Diago

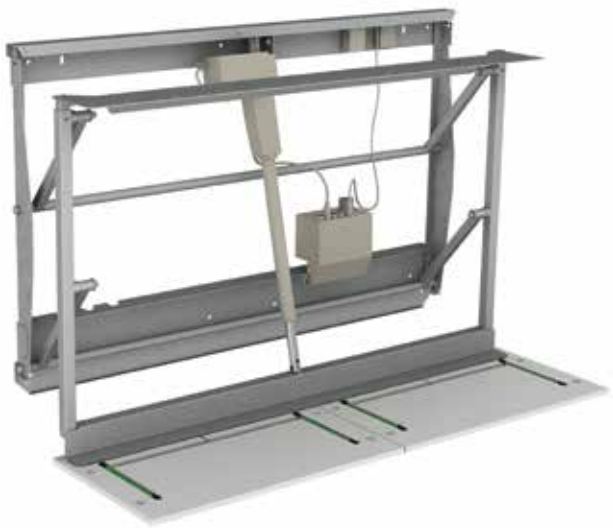

For veggskap bredde
600-1100 mm eller 1200-1800 mm

Funksjoner og fordeler

- Senker ett eller flere skap diagonalt ned og fram til benkeplatens framkant
- Tar ingen plass i skapet (monteres bak skapet)
- Ved senking går skapinnsatsen klar av blande-batteri eller andre ting på benken
- Justeringsmuligheter i alle fire hjørner kompenserer for skjevheter i vegg
- Klemsikringsplater stopper vandringen om noe kommer i klem fra undersiden. Monteres under skapet
- Passer skaphøyder fra 700-1100 mm
- Max skapbredde 1800 mm

Standardutstyr

- Manøverknapp
- Heldekkende klemsikringsplate som monteres på undersiden av skapet

Anbefalt tilleggsutstyr

- Belysning (monteres under skapet)
- Innsynsbeskyttelse

Kjekt å vite

- Trinnløs justerbar 435 mm nedover, 227 mm utover
- Passer skaphøyde 700-1100 mm
- Passer skapdybde 260-400 mm
- Heisen bygger skapet 110 mm ut fra vegg. Tilstøtende skap fores ut tilsvarende for å flukte i framkant
- Tilstøtende skap/ vegg krever 5-8 mm klaring

ASTEC AS • Nils Hansens vei 8, 0667 Oslo • 22 72 23 55 • post@astec.no • www.astec.no

Spesifikasjon

Heistype	Diagonal heis for veggskap
Justering	Motordreven, trinnløs justering 435 mm nedover, 227 mm utover
Hastighet	17 mm/sek
Manøvrering	Trådløst eller bryter med ledning
Sikkerhet	Klemsikringsplate monteres under skapet. Når platen berøres stopper heisen.
Strøm	Stikkontakt 230V, max 1,5A
Max last	150 kg
IP-klasse	IPX4
Rammehøyde	720 mm
Rammebredde	550 mm (skapbredde 600-1100 mm) / 1150 mm (skapbredde 1200-1800 mm)
Klaring	5 mm fra heis mot annen innredning
Bygger fra vegg	110 mm
Passer skapbredde	600-1800 mm
Passer skaphøyde	700-1100 mm
Passer skapdybde	260-400 mm
Materiale	Pulverlakkert stålramme (Alu-grå RAL 9006). Hvitmalte klemsikringsplater i MDF
	CE

Mål (mm)

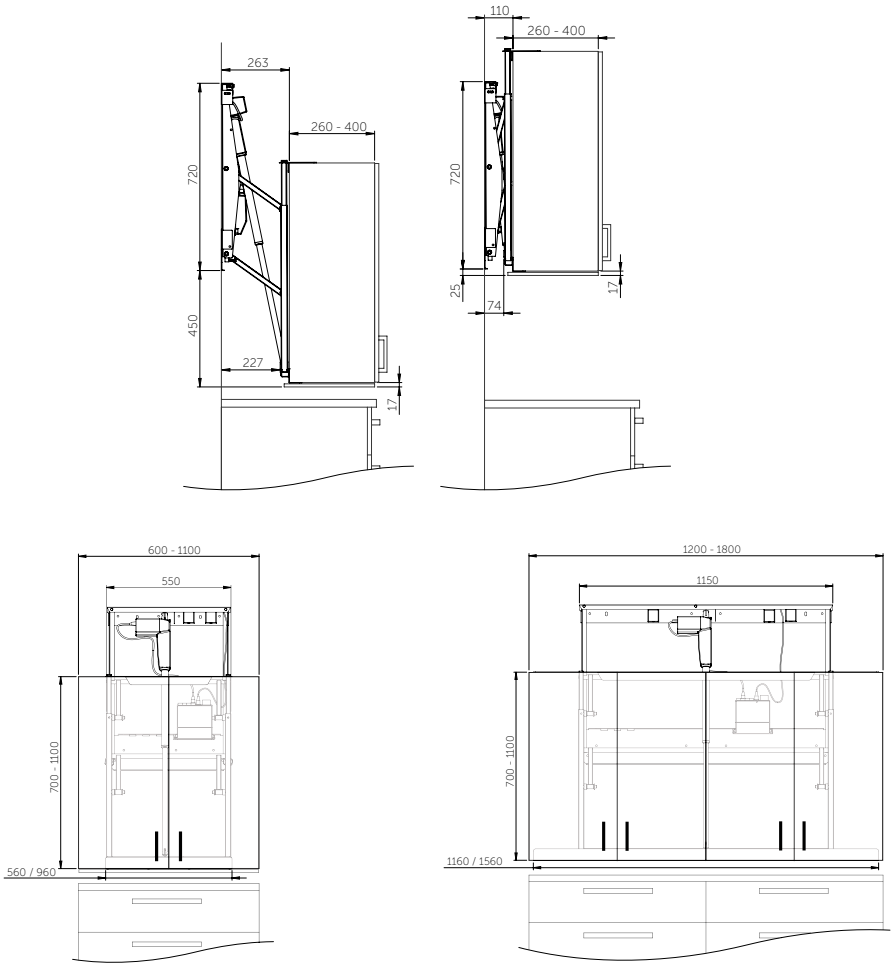

Diago
Fast knapp eller trådløs håndkontroll

Veggmontert motordrevet heis som senker skapet i en buebevegelse ned og fram til benkeplatens framkant.

Kommer i to bredder som passer skapbredde 600-1100 mm eller 1200-1800 mm

Egenskaper

- Justerbart skapfeste for å passe skaphøyder fra 700-1100 mm
- Justerbar heisramme
- Fabrikkmontert løftenhet og elektronikk for enkel montering
- Elektronikk og motorsystem "Plug and Play"
- Fabrikkmonterte hvite klemsikringsplater som dekker hele skapets underside

ASTEC AS • Nils Hansens vei 8, 0667 Oslo • 22 72 23 55 • post@astec.no • www.astec.no

Tilbehør

Trådløs manøverknapp for fast montering
Manøverknapp med innebygd radiosender av en heis. Knappen monteres innflet i front på benkeheisen. Krever ikke kabling.
I leveransen inngår mottaker, batteri og manøverknapp.
Mål: 82 x 82 x 17 mm (totaldybde 52 mm)

Trådløs håndkontroll
Håndkontroll med innebygd radiosender av styring av 2-5 heiser. Krever ikke kabling.
Mål: 38 x 110 x 10 mm

Utbyggingsramme til ALU-knapp
Muliggjør utenpåliggende montering av ALU-knapper.
Mål: 82 x 82 x 52 mm

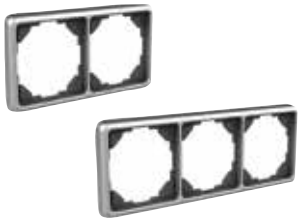

Ramme for brytere, ALU-Design
Setter sammen eluttak, strømbrytere eller manøverknapper i Alu-Design. For to eller tre brytere.

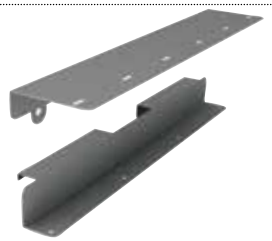

Skapfeste Diago
Øvre og nedre skapfeste for montering av veggskap

Klemsikringsplater Diago
Stopper skapets bevegelse ved kontakt. Velg plate som passer skapets bredde.Monteres under veggskap.
Farge: Hvit
Tykkelse: 12 mm/ dybde: 350 mm

Sikkerhetspakke for klemsikringsplater
Inneholder mikrobryter og kabler for montering. Monteringsanvisning medfølger. Mål: Tykkelse 12-16 mm/ Bredde 400-800 mm/ Dybde 350-430 mm

LED belysning
Monteres under klemsikring på overskapsheis, energibesparende og blir ikke varm. Av- og på-bryter på armatur. Normalhvit 4000K på belysning. Transformator medfølger.
For faste eller bevegelige skap
Mål: 340 x 13 x 40 mm

LED Spotlights
Monteres under klemsikring på overskapsheis, energibesparende og blir ikke varm. Mål: Ø = 70 mm, H = 11 mm, Transformator medfølger.

Innsynsbeskyttelse
Monteres mellom heis og skap for å skjule heisen ved senking. Farge: Grå

Elektriske hev/senk benkeheiser

– veggmontert eller gulvmontert

ASTEC AS • Nils Hansens vei 8, 0667 Oslo • 22 72 23 55 • post@astec.no • www.astec.no

Granberg Baselift og Sidelift

Benkeheisløsningene fra Granberg gir store fleksibilitet og tilpasningsmuligheter. Tilleggsutstyr for integrering i benkeheisen som oppvaskkum, skuff i sarg, koketopp etc.

Heisene kan benyttes separat eller sammen med overskapsheiser for en komplett kjøkkentilpasning.

***Baselift** fås for høy eller lav sarg, for montering på vegg eller gulv, rett modell eller for hjørne.*

***NYHET! Sidelift** er en gulvmontert, rett benkeheis med sidemotorer. Benkeskap kan henges under hele eller deler av benken.*

Baselift - veggmontert

Her vist med lav modell og integrert koketopp.

Baselift - gulvmontert

Velg høy modell ved nedfelling av kum eller skuffer i front.

Baselift Corner - hjørneløsning vegg-/gulvmontert

Benkeheis for hjørne kommer standard i høy modell hvor frontsarg gir en pen front.

Sidelift - gulvmontert benkeheis med hengende benkeskap

Rett benkeheis med sidemotorer. Velg plasseringen av hengende skap under benkeplaten.

BASELIFT - veggmontert

- Bredde fra 590 - 2400 mm
- Tilleggsmoduler fra 400 - 2400 mm
- Lav eller høy modell (40 eller 103 mm sarg)
- 300 mm vandring

BASELIFT - gulvmontert

- Bredde fra 590 - 2400 mm
- Tilleggsmoduler fra 400 - 2400 mm
- Lav eller høy modell (40 eller 103 mm sarg)
- 300 mm vandring

Funksjoner og fordeler

- Motordrevet benkheis tilpasset oppvaskkum og koketopp
- Hev- og senkbar 700 - 1000 mm over gulv
- Justerbar benkedybde 560 - 580 mm
- Benkeheisrammen leveres ferdigmontert. Sidene er premonterte, og innvendige mellomsider/ konsoller er justerbare sidelengs for å passe oppvaskkum, koketopp og skuffer
- Benkeheisrammen kan justeres for å tilpasse skjevheter i vegg
- Integrert klemsikring
- 100 mm åpning under motorer for avløpsslanger og ledninger (gjelder veggmonterte modeller)
- Velg gulvmontert modell dersom stabil vegg mangler

Standardutstyr

- Fabrikkmontert aluminiumssystem med flyttbare og vinklingsbare konsoller
- Vegg- eller gulvmonterte motorer
- Sikkerhetsbryter

Anbefalt tilleggsutstyr

- Manøverknapp
- Front
- Deksler
- Oppvaskbenk
- Skuffer
- Bakkantlist
- Benkplate
- Koketopp

Kjekt å vite

- Monteringsdetaljer til benkeplate medfølger
- Benkeplatens dybde skal være 15 mm grunnere enn tilstøtende benkeplater (klaring til fliser etc). Derfor ideelt med benkeplate dybde 585 mm.
- Benkeplatens bredde = Benkeheisens bredde
- Oppvaskkum med max høyde 120 mm kan integreres i høy modell
- Elektronikk og motorsystem "Plug and Play"
- Kompletter med fronter i hvitt eller anodisert aluminium. Benkeheisen kan også kompletteres med front i eget design (høyde 103 mm). Monterings beslag medfølger
- Dekkplater kan skjule installasjoner under benken. Bredde = Heisens bredde, høyde 438 mm, tykkelse 12-20 mm

ASTEC AS • Nils Hansens vei 8, 0667 Oslo • 22 72 23 55 • post@astec.no • www.astec.no

BASELIFT Corner - vegg- eller gulvmontert

- Bredde fra 590 - 2400 mm
- Tilleggsmoduler fra 400 - 2400 mm
- Høy modell (som standard)
- 300 mm vandring
- Finnes i tre ulike løsninger:
  90°-45°, 45°-45° og 90°-90°

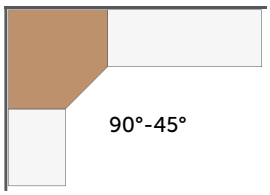

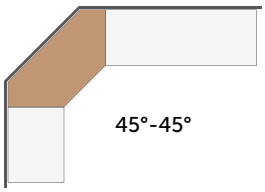

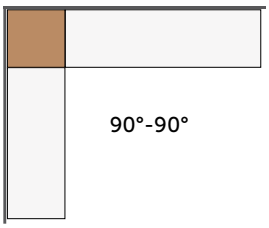

Praktisk hjørneløsning med nedfelt kum og koketopp, og flere skuffer i frontsarg.

Dekkplater skjuler motorer, vann- og avløpsslanger.

Med en gulvmontert løsning kan heisen monteres som en del av en frittstående løsning, eksempelvis en kjøkkenøy.

Nedfelte, grunne oppvaskkummer skjules av frontsarg.

Granberg Baselift - veggmontert elektrisk hev/senk benkeheis

	Fra (mm)	Til (mm)		
Bredde	**590**	**2400**		Lav og høy modell
Tilleggsmodul	**400**	**2400**	**Høyremodul**	Lav og høy modell

Tenk på:
Motorene er alltid plassert i ytterkant. Kontroller at vegg-flaten er ledig for installasjon ved heisens ytterkanter.

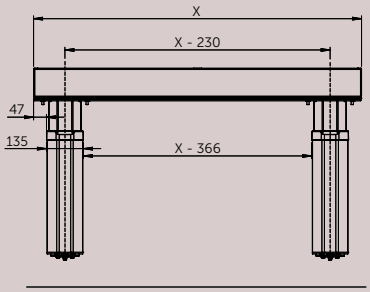

Plassering av oppvaskbenk, koketopp og skuffer
Benkeramme kommer ferdig montert. Skuffer monteres og mellomsider/konsoller plasseres for å forenkle slutt-montering på stedet.

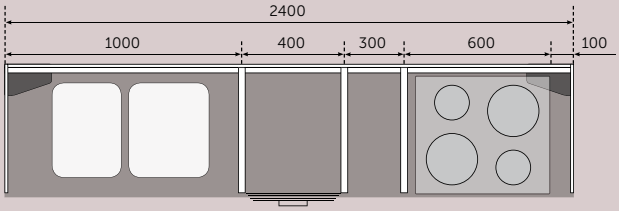

- Benkeheisenhet 590 - 1000 mm bredde
- Lav eller høy modell, for 40 eller 103 mm frontsarg
- Benkedybde 560 - 580 mm
- 2 motorer
- Klemsikring

- Benkeheisenhet 1090 - 1800 mm bredde
- Lav eller høy modell, for 40 eller 103 mm frontsarg
- Benkedybde 560 - 580 mm
- 2 motorer
- 2 justerbare mellomsider/konsoller
- Klemsikring

- Benkeheisenhet 1890 - 2400 mm bredde
- Lav eller høy modell, for 40 eller 103 mm frontsarg
- Benkedybde 560 - 580 mm
- 2 motorer
- 3 justerbare mellomsider/konsoller
- Klemsikring

Eksempel ved bruk av tilleggsmodell:

Tilleggsmoduler for lengre benkeheis enn 2400 mm:
Delingen bør havne så nære midten som mulig for jevn fordeling av motorene.

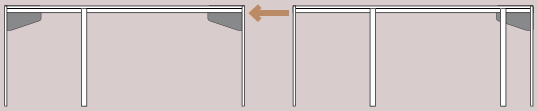

Eksempel 3000 mm med innfelt kum og koketopp:
1 st Baselift 1500 mm + 1 st Baselift Tilleggsmodul høyre, 1500 mm.

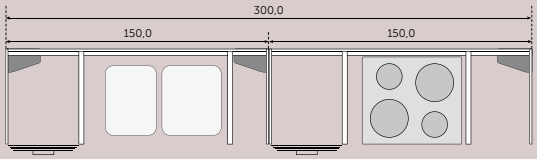

ASTEC AS • Nils Hansens vei 8, 0667 Oslo • 22 72 23 55 • post@astec.no • www.astec.no

	Fra (mm)	Til (mm)		
Tilleggsmodul	**400**	**2400**	**Høyremodul (som standard)**	Lav og høy modell

Høyremodul

- Tilleggsmodul 400 - 1000 mm bredde
- Lav eller høy modell, for 40 eller 103 mm frontsarg
- Benkedybde 560 - 580 mm
- 1 motor
- Klemsikring

- Tilleggsmodul 1100 - 1800 mm bredde
- Lav eller høy modell, for 40 eller 103 mm frontsarg
- Benkedybde 560 - 580 mm
- 1 motor
- 2 justerbare mellomsider/konsoller
- Klemsikring

- Tilleggsmodul 1900 - 2400 mm bredde
- Lav eller høy modell, for 40 eller 103 mm frontsarg
- Benkedybde 560 - 580 mm
- 1 motor
- 3 justerbare mellomsider/konsoller
- Klemsikring

Granberg Baselift - gulvmontert elektrisk hev/senk benkeheis

	Fra (mm)	Til (mm)		
Bredde	**590**	**2400**		Lav og høy modell
Tilleggsmodul	**400**	**2400**	**Høyremodul**	Lav og høy modell

Tenk på:
Motorene er alltid plassert i ytterkant. Kontroller at vegg-flaten er ledig for installasjon ved heisens ytterkanter.

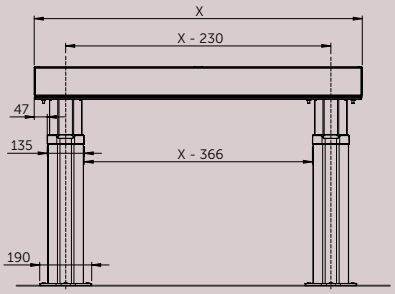

Plassering av oppvaskbenk, koketopp og skuffer
Benkeramme kommer ferdig montert. Skuffer monteres og mellomsider/konsoller plasseres for å forenkle slutt-montering på stedet.

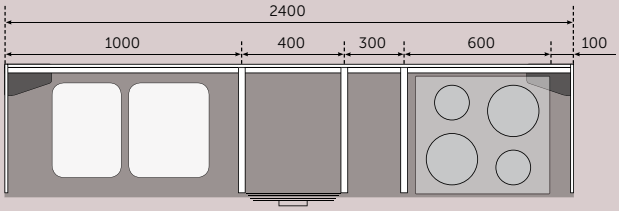

- Benkeheisenhet 590 - 1000 mm bredde
- Lav eller høy modell, for 40 eller 103 mm frontsarg
- Benkedybde 560 - 580 mm
- 2 motorer
- Klemsikring

- Benkeheisenhet 1090 - 1800 mm bredde
- Lav eller høy modell, for 40 eller 103 mm frontsarg
- Benkedybde 560 - 580 mm
- 2 motorer
- 2 justerbare mellomsider/konsoller
- Klemsikring

- Benkeheisenhet 1890 - 2400 mm bredde
- Lav eller høy modell, for 40 eller 103 mm frontsarg
- Benkedybde 560 - 580 mm
- 2 motorer
- 3 justerbare mellomsider/konsoller
- Klemsikring

Eksempel ved bruk av tilleggsmodell:

Tilleggsmoduler for lengre benkeheis enn 2400 mm:
Delingen bør havne så nære midten som mulig for jevn fordeling av motorene.

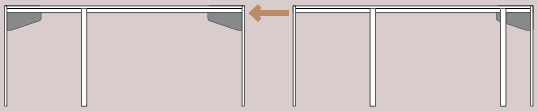

Eksempel 3000 mm med innfelt kum og koketopp:
1 st Baselift 1500 mm + 1 st Baselift Tilleggsmodul høyre, 1500 mm.

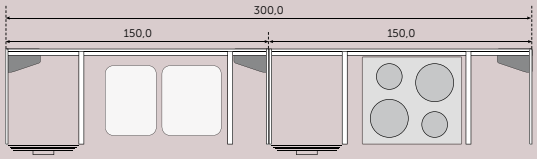

ASTEC AS • Nils Hansens vei 8, 0667 Oslo • 22 72 23 55 • post@astec.no • www.astec.no

Granberg Baselift - gulvmontert elektrisk hev/senk benkeheis

	Fra (mm)	Til (mm)		
Tilleggsmodul	**400**	**2400**	**Høyremodul (som standard)**	Lav og høy modell

Høyremodul

- Tilleggsmodul 400 - 1000 mm bredde
- Lav eller høy modell, for 40 eller 103 mm frontsarg
- Benkedybde 560 - 580 mm
- 1 motor
- Klemsikring

- Tilleggsmodul 1100 - 1800 mm bredde
- Lav eller høy modell, for 40 eller 103 mm frontsarg
- Benkedybde 560 - 580 mm
- 1 motor
- 2 justerbare mellomsider/konsoller
- Klemsikring

- Tilleggsmodul 1900 - 2400 mm bredde
- Lav eller høy modell, for 40 eller 103 mm frontsarg
- Benkedybde 560 - 580 mm
- 1 motor
- 3 justerbare mellomsider/konsoller
- Klemsikring

Baselift
Fast knapp eller trådløs håndkontroll

Vegg- eller gulvmontert motordrevet benkeheisløsning med stor fleksibilitet og tilpasningsmuligheter. Tilleggs-utstyr for integrering som oppvaskkum, skuff i sarg, koketopp etc. velges etter ønske og brukerbehov.

Enheten utstyres med fronter, deksler og benkeplate.

Egenskaper

- Løftebredde 590 - 2400 mm, tilleggsmoduler 400 - 2400 mm
- Lav eller høy front
- Motordrevet trinnløs justering, 300 mm
- Justerbar benkeplatedybde 560 -580 mm fra vegg
- Fabrikkmontert aluminiumssystem med flyttbare og justerbare mellomsider/konsoller
- Elektronikk og motorsystem "Plug and Play"
- Fabrikkmontert klemsikringslist under hele benkens framkant
- Monteringsbeslag og skruer for montering av benkeplate og fronter

Her vist veggmontert, lav front

eller

Her vist gulvmontert, høy front

ASTEC AS • Nils Hansens vei 8, 0667 Oslo • 22 72 23 55 • post@astec.no • www.astec.no

Spesifikasjon

Heistype	Benkeheis for vegg- eller gulvmontering
Justering	Motordreven, trinnløs justering 300 mm
Hastighet	30 mm/sek
Manøvrering	Trådløst eller bryter med ledning
Sikkerhet	Klemsikringslist i framkant underside benk. Når listen berøres stopper heisen
Strøm	Stikkontakt 230V, max 2,5A
Vann og avløp	Kobles med fleksible slanger
Max last	100 kg
IP-klasse	IP20
Benkedybde	560-580 mm fra vegg
Fronthøyde	40/ 103 mm (lav/ høy)
Dekkplater	B=heisens bredde, H 438 mm, tykkelse 12-20 mm
Benkeplatedybde	565-639 mm (15 mm grunnere enn benkeplater på faste skap)
Bredde benkeplate	B=heisens bredde
Klaring på siden av heisen	5 mm
Klaring mot vegg	15 mm (til f.eks fliser)
Flislegging	Fra 700 mm over gulv (alt. helt ned til gulv)
Leveres med	Ferdigmontert benkeramme med klemsikring, motorer, beslag for frontsarg.
Materiale	Ramme i aluminium
Garanti	2 år
	CE

Mål (mm)

Vegg Lav/Høy

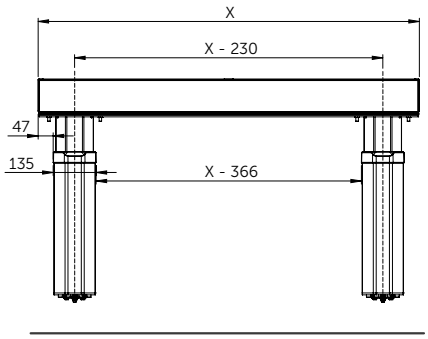

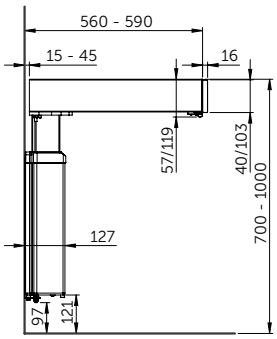

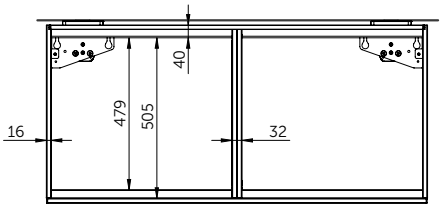

Gulv Lav/Høy

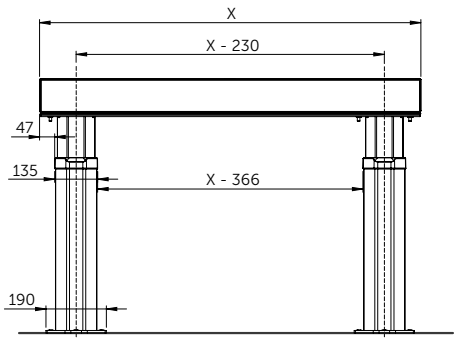

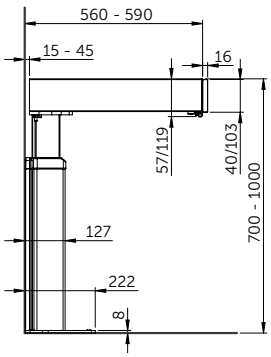

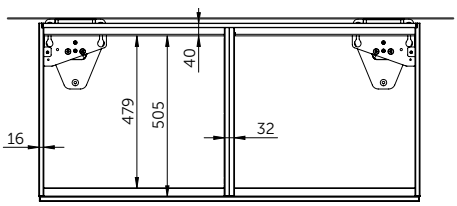

Tilbehør

Trådløs manøverknapp for fast montering
Manøverknapp med innebygd radiosender av en heis. Knappen monteres innflet i front på benkeheisen. Krever ikke kabling.
I leveransen inngår mottaker, batteri og manøverknapp.
Mål: 82 x 82 x 17 mm (totaldybde 52 mm)

Trådløs håndkontroll
Håndkontroll med innebygd radiosender av styring av 2-5 heiser. Krever ikke kabling.
Mål: 38 x 110 x 10 mm

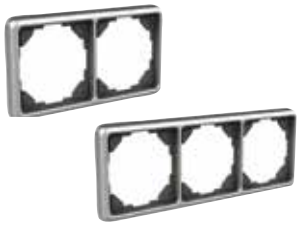

Ramme for brytere, ALU-Design
Setter sammen eluttak, strømbrytere eller manøverknapper i Alu-Design. For to eller tre brytere.

Strømuttak, ALU-Design
Jordet uttak 230V med klaffelokk.
Mål: 82 x 82 x 17 mm

Strømbryter, ALU-Design
Til f.eks. belysning. Skilt for egen merking.
Mål: 82 x 82 x 17 mm

Sikkerhetslås
Hindrer kjøring.
Mål: 23 x 9 mm

Front, hvitlakkert aluminium
Høyde 103 mm. Lages i ønsket lengde; 200-3400 mm
Hvit ALU RAL 9010

Front, anodisert aluminium
Høyde 103 mm. Lages i ønsket lengde; 200-3400 mm
Anodisert aluminium

Integrert skuff med demping, fullt uttrekk, uten front
Dybde: 470 mm, høyde: 85 mm

Integrert skuff med Push-to-open funksjon, uten front
Åpnes ved trykk på front. Ingen håndtak er nødvendig.
Dybde: 470 mm, høyde: 85 mm

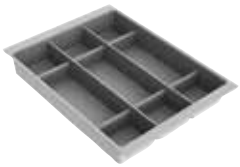

Bestikkinnsats til skuff

Klemsikringslist
Ved behov for klemsikring på gavel (ved åpen side)
Lengde: 370 mm Høyde: 10 mm

Klemsikring, gavel
Brukes når benkeheisens underside går ovenfor tilstøtende innredning.
Høyde: 135 mm

Beskyttelsesdeksel
Gir en glatt underside. Benyttes under koketopp.

Deksel
Brukes for å dekke installasjoner under benkeplate. Beslag bestilles separat. 12 mm hvit melamin.

Beslag til deksel
Til montering av deksel. ALU Grå RAL 9006.

ASTEC AS • Nils Hansens vei 8, 0667 Oslo • 22 72 23 55 • post@astec.no • www.astec.no

Tilbehør

Slangedeksel
Monteres under benkeplate (ved motor) for å dekke slanger der deksel øverst ikke benyttes. Hvit eller grå plast. B: 410 mm D: 200 mm

Bakkantlist ALU til benkeplate
Monteres bak benkeplate. Børstet aluminium. Høyde over benkeplate: 20 mm. Tykkelse bak benkeplate: 3 mm

Slaglengdebegrenser
Brukes for å begrense høyde-justering etter installasjon.

Granberg Baselift Corner - veggmontert elektrisk hev/senk benkeheis for hjørne

90°- 45° **45°- 45°** **90°- 90°**

Tilleggsmodul **Bredde: 400-2400 mm** **Høyre-/Venstremodul** Høy modell som standard

Hjørnemodulen er utstyrt med to motorer og kan benyttes som en enhet.

Kompletter med tilleggsmoduler for ønsket lengde på venstre eller høyre vinge.

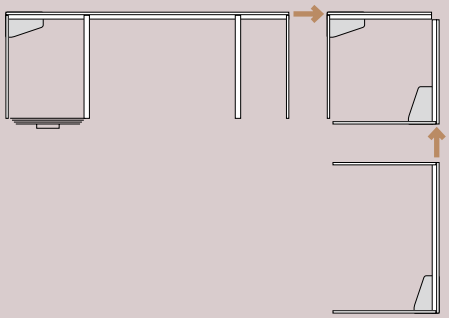

Plassering av oppvaskbenk, koketopp og skuffer
Benkeramme kommer ferdig montert. Skuffer monteres og mellomsider/konsoller plasseres for å forenkle slutt-montering på stedet.

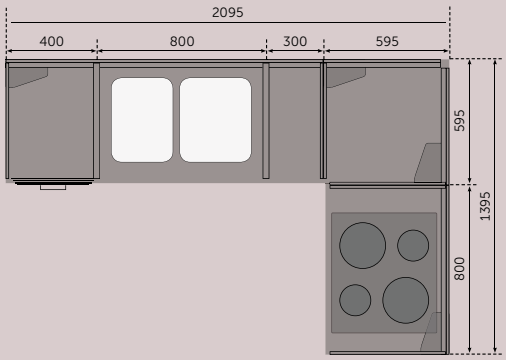

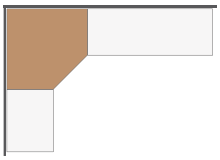

90°-45°

- Benkeheisenhet 1045 x 1045 mm
- For 103 mm frontsarg
- Benkedybde 560 - 580 mm
- 2 motorer
- Klemsikring

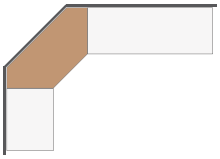

45°-45°

- Benkeheisenhet 1045 x 1045 mm
- For 103 mm frontsarg
- Benkedybde 560 - 580 mm
- 2 motorer
- Klemsikring

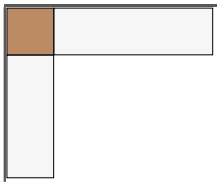

90°-90°

- Benkeheisenhet 595 x 595 mm
- For 103 mm frontsarg
- Benkedybde 560 - 580 mm
- 2 motorer
- Klemsikring

ASTEC AS • Nils Hansens vei 8, 0667 Oslo • 22 72 23 55 • post@astec.no • www.astec.no

Granberg Baselift Corner - veggmontert elektrisk hev/senk benkeheis for hjørne

	Fra (mm)	Til (mm)		
Tilleggsmodul	**400**	**2400**	**Høyre-/Venstremodul**	Høy modell som standard

Venstremodul

- Tilleggsmodul 400 - 1000 mm bredde
- For 103 mm frontsarg
- Benkedybde 560 - 580 mm
- 1 motor
- Klemsikring

- Tilleggsmodul 1100 - 1800 mm bredde
- For 103 mm frontsarg
- Benkedybde 560 - 580 mm
- 1 motor
- 2 justerbare mellomsider/konsoller
- Klemsikring

- Tilleggsmodul 1900 - 2400 mm bredde
- For 103 mm frontsarg
- Benkedybde 560 - 580 mm
- 1 motor
- 3 justerbare mellomsider/konsoller
- Klemsikring

Granberg Baselift Corner - gulvmontert elektrisk hev/senk benkeheis for hjørne

90°- 45° **45°- 45°** **90°- 90°**

Tilleggsmodul **Bredde: 400-2400mm** **Høyre-/Venstremodul** Høy modell som standard

Hjørnemodulen er utstyrt med to motorer og kan benyttes som en enhet.

Kompletter med tilleggsmoduler for ønsket lengde på venstre eller høyre vinge.

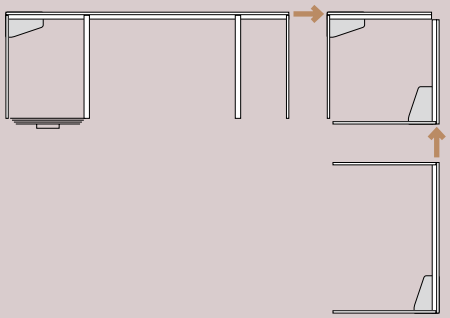

Plassering av oppvaskbenk, koketopp og skuffer
Benkeramme kommer ferdig montert. Skuffer monteres og mellomsider/konsoller plasseres for å forenkle slutt-montering på stedet.

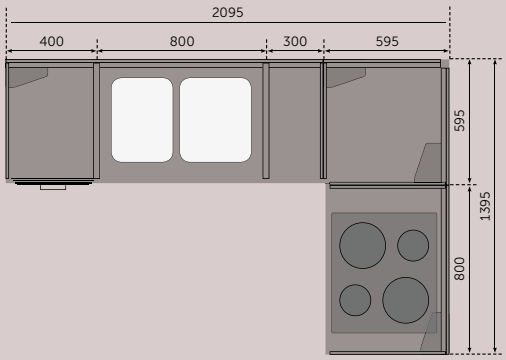

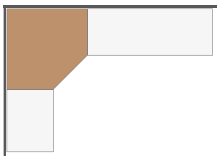

90°-45°

- Benkeheisenhet 1045 x 1045 mm
- For 103 mm frontsarg
- Benkedybde 560 - 580 mm
- 2 motorer
- Klemsikring

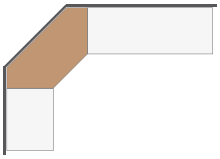

45°-45°

- Benkeheisenhet 1045 x 1045 mm
- For 103 mm frontsarg
- Benkedybde 560 - 580 mm
- 2 motorer
- Klemsikring

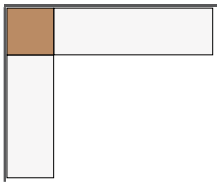

90°-90°

- Benkeheisenhet 595 x 595 mm
- For 103 mm frontsarg
- Benkedybde 560 - 580 mm
- 2 motorer
- Klemsikring

ASTEC AS • Nils Hansens vei 8, 0667 Oslo • 22 72 23 55 • post@astec.no • www.astec.no

Granberg Baselift Corner - gulvmontert elektrisk hev/senk benkeheis for hjørne

	Fra (mm)	Til (mm)		
Tilleggsmodul	**400**	**2400**	**Høyre-/Venstremodul**	Høy modell som standard

Venstremodul

- Tilleggsmodul 400 - 1000 mm bredde
- For 103 mm frontsarg
- Benkedybde 560 - 580 mm
- 1 motor
- Klemsikring

- Tilleggsmodul 1100 - 1800 mm bredde
- För 103 mm frontsarg
- Benkedybde 560 - 580 mm
- 1 motor
- 2 justerbare mellomsider/konsoller
- Klemsikring

- Tilleggsmodul 1900 - 2400 mm bredde
- For 103 mm frontsarg
- Benkedybde 560 - 580 mm
- 1 motor
- 3 justerbare mellomsider/konsoller
- Klemsikring

Baselift Corner
Fast knapp eller trådløs håndkontroll

Vegg- eller gulvmontert motordrevet benkeheisløsning tilpasset koketopper og oppvaskbenker med grunne kummer.

Enheten utstyres med fronter, deksler og benkeplate.

Egenskaper

- Tre ulike hjørnevalg; 90°- 45° / 45°- 45° / 90°- 90°
- Tilleggsmoduler kan monteres på høyre og venstre side
- Kan utstyres med skuffer, koketopp og oppvask-benk
- Dekkplater skjuler installasjoner og vegg under benkeplaten
- Motordrevet trinnløs justering, 300 mm
- Justerbar benkeplatedybde 560 -580 mm fra vegg
- Fabrikkmontert aluminiumssystem med flyttbare og justerbare mellomsider/konsoller
- Elektronikk og motorsystem "Plug and Play"
- Fabrikkmontert klemsikringslist under hele benkens framkant
- Monteringsbeslag og skruer for montering av benkeplate og fronter

Her vist veggmontert,
90° vegg – 45° framkant

eller

Her vist gulvmontert,
45° vegg – 45° framkant

ASTEC AS • Nils Hansens vei 8, 0667 Oslo • 22 72 23 55 • post@astec.no • www.astec.no

Spesifikasjon

Heistype	Benkeheis for vegg- eller gulvmontering
Hjørnealternativ	45° framkant, 90° vegg 45° framkant, 45° vegg 90° framkatn, 90° vegg
Justering	Motordreven, trinnløs justering 300 mm
Hastighet	30 mm/sek
Manøvrering	Trådløst eller bryter med ledning
Sikkerhet	Klemsikringslist i framkant underside benk. Når listen berøres stopper heisen
Strøm	Stikkontakt 230V, max 2,5A
Vann og avløp	Kobles med fleksible slanger
Max last	100 kg
IP-klasse	IP20
Benkedybde	560-580 mm fra vegg
Fronthøyde	103 mm
Dekkplater	B=heisens bredde, H 438 mm, tykkelse 12-20 mm
Benkeplatedybde	565-630 mm (15 mm grunnere enn benkeplater på faste skap)
Bredde benkeplate	B=heisens bredde
Klaring på siden av heisen	5 mm
Klaring mot vegg	15 mm (til f.eks fliser)
Flislegging	Fra 700 mm over gulv (alt. helt ned til gulv)
Leveres med	Ferdigmontert benkeramme med klemsikring, motorer, beslag for frontsarg.
Materiale	Ramme i aluminium
Garanti	2 år
	CE

Tilbehør

Trådløs manøverknapp for fast montering
Manøverknapp med innebygd radiosender av en heis. Knappen monteres innflet i front på benkeheisen. Krever ikke kabling.
I leveransen inngår mottaker, batteri og manøverknapp.
Mål: 82 x 82 x 17 mm (totaldybde 52 mm)

Trådløs håndkontroll
Håndkontroll med innebygd radiosender av styring av 2-5 heiser. Krever ikke kabling.
Mål: 38 x 110 x 10 mm

Ramme for brytere, ALU-Design
Setter sammen eluttak, strømbrytere eller manøverknapper i Alu-Design. For to eller tre brytere.

Strømuttak, ALU-Design
Jordet uttak 230V med klaffelokk.
Mål: 82 x 82 x 17 mm

Strømbryter, ALU-Design
Til f.eks. belysning. Skilt for egen merking.
Mål: 82 x 82 x 17 mm

Sikkerhetslås
Hindrer kjøring.
Mål: 23 x 9 mm

Tilbehør

Front, hvitlakkert aluminium
Høyde 103 mm. Lages i ønsket lengde; 200-3400 mm
Hvit ALU RAL 9010

Front, anodisert aluminium
Høyde 103 mm. Lages i ønsket lengde; 200-3400 mm
Anodisert aluminium

Integrert skuff med demping, fullt uttrekk, uten front
Dybde: 470 mm, høyde: 85 mm

Integrert skuff med Push-to-open funksjon, uten front
Åpnes ved trykk på front. Ingen håndtak er nødvendig.
Dybde: 470 mm, høyde: 85 mm

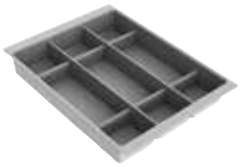

Bestikkinnsats til skuff

Klemsikringslist
Ved behov for klemsikring på gavel (ved åpen side)
Lengde: 370 mm Høyde: 10 mm

Klemsikring, gavel
Brukes når benkeheisens underside går ovenfor tilstøtende innredning.
Høyde: 135 mm

Beskyttelsesdeksel
Gir en glatt underside. Benyttes under koketopp.

Deksel
Brukes for å dekke installasjoner under benkeplate. Beslag bestilles separat. 12 mm hvit melamin.

Beslag til deksel
Til montering av deksel. ALU Grå RAL 9006.

Slangedeksel
Monteres under benkeplate (ved motor) for å dekke slanger der deksel øverst ikke benyttes. Hvit eller grå plast. B: 410 mm D: 200 mm

Bakkantlist ALU til benkeplate
Monteres bak benkeplate. Børstet aluminium. Høyde over benkeplate: 20 mm. Tykkelse bak benkeplate: 3 mm

Slaglengdebegrenser
Brukes for å begrense høyde-justering etter installasjon.

ASTEC AS • Nils Hansens vei 8, 0667 Oslo • 22 72 23 55 • post@astec.no • www.astec.no

Mål (mm)

D = Benkeplatens dybde på faste skap

90°-45°: Vegg og Gulv Lav/Høy

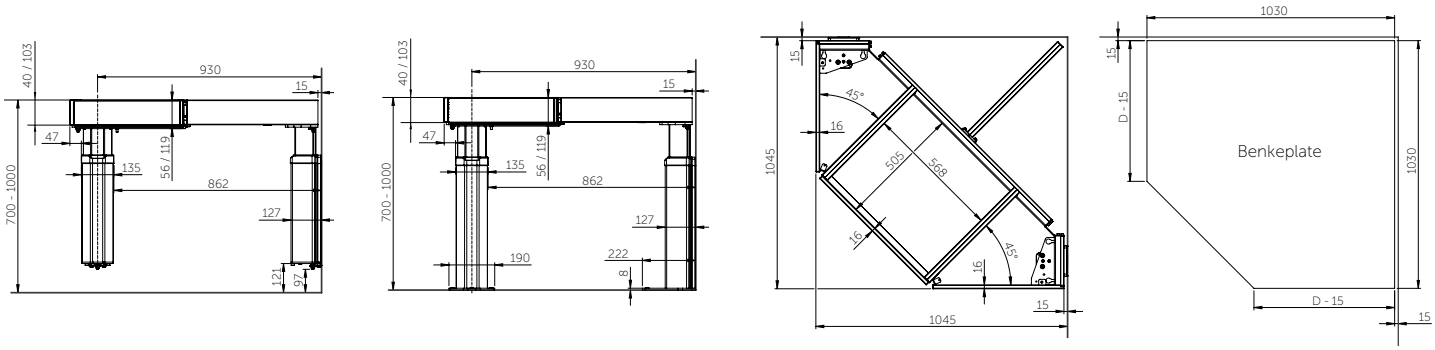

45°-45°: Vegg og Gulv Lav/Høy

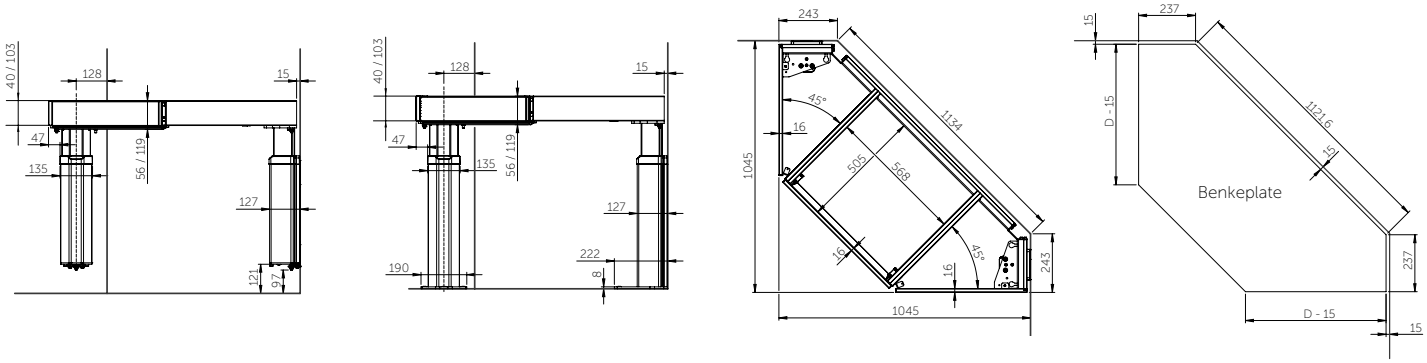

90°-90°: Vegg og Gulv Lav/Høy

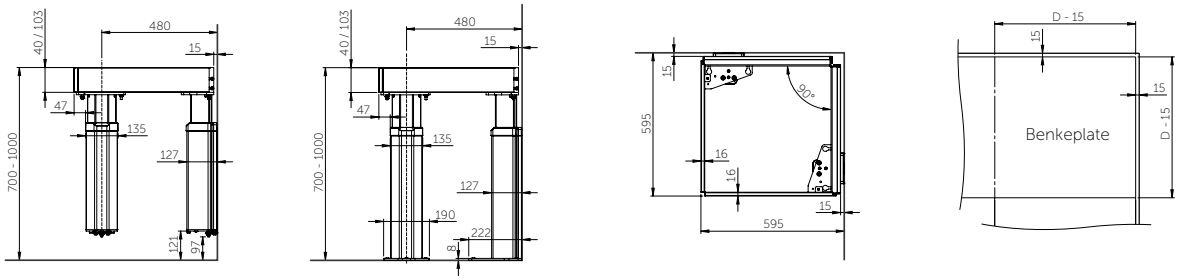

Sidelift

Bredde fra 790 - 3290 mm

Funksjoner og fordeler

- Motordrevet, rett benkeheis med sidemotorer
- Skap kan henges under hele eller deler av benken
- Ved endret behov kan antall skap enkelt økes eller reduseres
- Hev- og senkbar 700-1000 mm over gulv (ekskl. benkeplate)
- 400 kg heisekraft
- Klemsikring under benkeskap og knefrie flater
- Manøverknapp Mini sitter i motorenhetene

Standardutstyr

- Fabrikkmontert aluminiumssystem
- Gulvmonterte motorer
- Manøverknapp

Anbefalt tilleggsutstyr

- Hengende benkeskap
- Front
- Klemsikringsplater under benkeskap
- Bakkantlist
- Oppvaskkum
- Koketopp

Kjekt å vite

- Monteringsdetaljer til benkeplate medfølger
- Benkeplatens bredde = heisens bredde
- Benkeplatens dybde skal være 15 mm grunnere enn tilstøtende benkeplater (rom for fliser og bevegelse)
- Oppvaskkummer med max høyde 120 mm kan integreres
- Elektronikk og motorsystem "Plug and Play"
- Frontens bredde = heisens bredde -94 mm
  Frontens høyde = 103 mm
  Monteringsbeslag medfølger
- Deksel kan skjule installasjoner under benkeplaten;
  bredde = heisens bredde -410 mm,
  2 stk høyde 438 mm, tykkelse 12-20 mm
  tykkelse 12-20 mm

ASTEC AS • Nils Hansens vei 8, 0667 Oslo • 22 72 23 55 • post@astec.no • www.astec.no

Granberg Sidelift - gulvmontert benkeheis for hengende benkeskap

Spesifikasjon

Heistype	Benkeheis for gulvmontering
Justering	Motordreven, trinnløs justering 300 mm
Hastighet	20 mm/sek
Manøvrering	Manøverknapp Mini sitter i motorenhetene (venstre og høyre side)
Sikkerhet	Klemsikringunder skap og under front på knefrie deler. Når listen berøres stopper heisen
Strøm	Stikkontakt 230V, max 5,0A
Vann og avløp	Kobles med fleksible slanger
Max last	400 kg
IP-klasse	IP20
Rammedybde	561 mm fra vegg
Fronthøyde	103 mm
Dekkplater	B=heisens bredde -410 mm, 2 stk H 438 mm, tykkelse 12-20 mm
Bredde benkeplate	B=heisens bredde
Dybde benkeplate	15 mm grunnere enn benkeplater på faste skap
Klaring på siden av heisen	5 mm
Klaring mot vegg	15 mm (til f.eks fliser)
Flislegging	Fra 700 mm over gulv (alt. helt ned til gulv)
Leveringsmoduler	1 pk motorenheter, 1 pk lengdeavhengig rammer
Materiale	Motorenheter i lakkert stål. Rammer i aluminium
Garanti	2 år
	CE

Mål (mm)

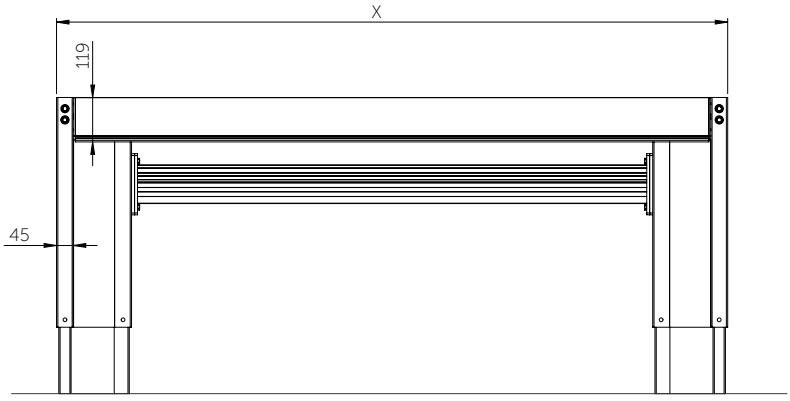

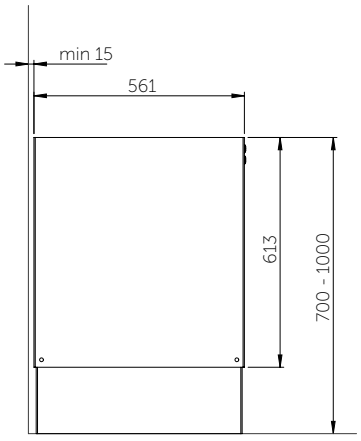

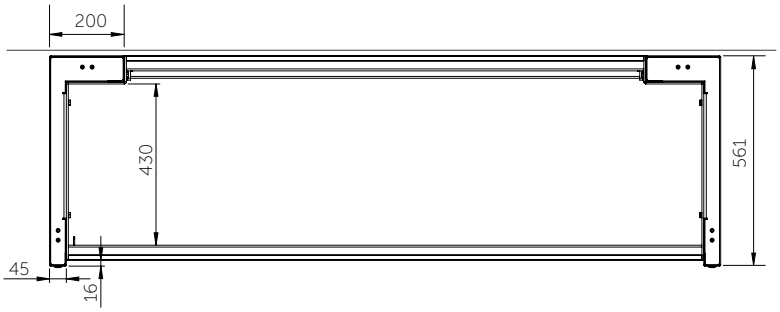

Sidelift
Manøverknapp Mini

Gulvmontert motordrevet benkeheis med sidemotorer. Skap kan henges under både deler av eller hele benken noe som gir mulighet for stor lagringskapasitet. Ved endret behov kan man enkelt sette til eller fjerne skap. Kles med deksel, fronter og benkeplate.

Egenskaper

- Aluminiumsramme i tre farger; Hvit (RAL 9003), Antrasitt (RAL 9004) og Svart (RAL 9005)
- Velg heisbredde 990, 1090, 1190, 1290, 1390, 1490, 1590, 1690, 1790, 1890, 1990, 2090, 2190, 2290, 2390, 2490, 2590, 2690, 2790, 2890, 2990, 3090, 3190 eller 3290 mm
- Kompletteres med front som dekker heiserammen
- Hengende benkeskap i 30–80 mm bredde
- Inkl manøverkanpp i motorenhetene (venstre og høyre side)
- Sikkerhetssystem i form av klemsikringsplater under skap og klemsikringslist under knefri del.

ASTEC AS • Nils Hansens vei 8, 0667 Oslo • 22 72 23 55 • post@astec.no • www.astec.no

En ergonomisk kjøkkenbenk med god oppbevaringsplass, som enkelt justeres i høyden.

Ved endret behov kan benkeskapene enkelt fjernes for å gi plass for sittende arbeid. Like enkelt kan monteres igjen.

Klemsikring i form av klemsikringsplater under skap og klemsikringslist under de knefrie delene stopper heisen dersom noe kommer i kontakt med bryterne.

Innsatsbenk med gunne oppvaskkummer og koketopp kan integreres.

De hengende skapene er utstyrt med to fullt uttrekkbare skuffer med demping.

Skap med avfallssortering finnes i 400–800 mm bredde.

Tilbehør

Hengende benkeskap med skuffer, 300/400/500/600/ 700/800 mm
Skapet er utstyrt med en stor skuff og en mindre innerskuff for bestikk og utstyr.

Fullt uttrekk med demping
H: 510 mm
D: 470 mm

Hvit laminat

Hengende benkeskap med avfallsortering, 400 mm
Skapet er utstyrt med to avfalls-beholdere (11L/ 17L). I øverste delen sitter en innerskuff for bestikk og utstyr.

Fullt uttrekk med demping
H: 510 mm
D: 470 mm

Hvit laminat

Hengende benkeskap med avfallssortering, 600 mm
Skapet er utstyrt med fire avfalls-beholdere (5L/ 8L/ 11L/ 17L). I øverste delen sitter en innerskuff for bestikk og utstyr.r.

Fullt uttrekk med demping
H: 510 mm
D: 470 mm

Hvit laminat

Hengende benkeskap for montering under oppvaskkum, 600 mm
Skapet er utstyrt med fire avfallsbe-holdere (5L/ 8L/ 11L/ 17L).

Fullt uttrekk med demping
H: 510 mm
D: 470 mm

Hvit laminat

Hengende benkeskap for montering under oppvaskkum, 800 mm
Skapet er utstyrt med fire avfallsbe-holdere (5L/ 8L/ 11L/ 17L).

Fullt uttrekk med demping
H: 510 mm
D: 470 mm

Hvit laminat

Opphengsbeslag for benkeskap
Ett sett pr skap.

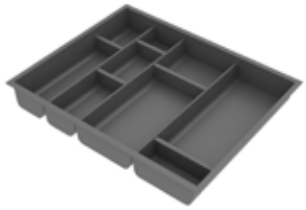

Bestikkinnsats
Til 300/ 400/ 500/ 600/ 700/ 800 mm innerskuff

Front som dekker heiserammen
Dekker heiserammen utenfor skuffefrontene.
Høyde 103 mm
Total lengde: Heisens lengde -94 mm.
MDF eller hvit, Antrasitt, Svart, Anodisert alu

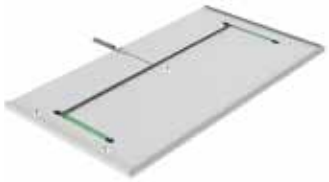

Klemsikringsplater Centerlift
Stopper skapets bevegelse ved kon-takt. Velg plate som passer skapets bredde.Monteres under skapene.
Farge: Hvit
Tykkelse: 12 mm/ dybde: 466 mm
B: 300/ 400/ 500/ 600/ 700/ 800 mm

Sikkerhetspakke for klem-sikringsplater
Inneholder mikrobryter og kabler for montering. Monteringsanvis-ning medfølger. Mål: Tykkelse 12-16 mm/ B: 300-800 mm/ D: 466 mm

Deksel
Brukes for å skjule installasjoner under benkeplate. 2 stk 438 mm. 12 mm hvit melamin.

ASTEC AS • Nils Hansens vei 8, 0667 Oslo • 22 72 23 55 • post@astec.no • www.astec.no

Tilbehør

Trådløs håndkontroll
Håndkontroll med innebygd radiosender av styring av 1 heis. Krever ikke kabling.
Mål: 38 x 110 x 10 mm

Bakkantlist ALU til benkeplate
Monteres bak benkeplate. Børstet aluminium. Høyde over benkeplate: 20 mm. Tykkelse bak benkeplate: 3 mm

Slaglengdebegrenser
Brukes for å begrense høyde-justering etter installasjon.

Manuell hev- og senkbar benkeramme

– veggmontert

ASTEC AS • Nils Hansens vei 8, 0667 Oslo • 22 72 23 55 • post@astec.no • www.astec.no

Granberg Manulift

Manulift *er kostnadseffektive og fleksible løsninger som passer perfekt for steder der justering av høyden ikke skjer daglig. Knefri åpning under benk gir god plass til rullestol og skaper en god arbeidssituasjon for sittende brukere da de kommer godt inn under benken.*

Høyden justeres enten gjennom låsesplinter eller sveiv. En innebygd gassfjær letter høydejusteringen.

Enhetene kan utstyres med heldekkende dekkplater som skjuler veggen og installasjoner under benkeplaten. Oppvaskbenk og koketopp kan integreres i benkerammene.

Om ønskelig er det også enkelt å bytte til elektrisk hev/senk ved et senere tidspunkt.

Manulift 6380 - justeres med låsesplinter

Manulift 6350 - justeres med sveiv

Manulift 6380

Bredde fra 590 - 2400 mm

Funksjoner og fordeler

- Manuell hev- og senkbar benkeramme tilpasset oppvaskbenk og koketopp
- Hev- og senkbar 700 - 1000 mm over gulv
- Justerbar benkedybde 560 - 580 mm
- Benkesrammen leveres ferdigmontert. Sidene er premonterte og justerbare sidelengs for å passe oppvaskkum, koketopp og skuffer
- Benkerammen kan justeres for å tilpasse skjevheter i vegg
- Integrert klemsikring
- 100 mm klaring under veggkonsoller for føring av ledninger etc.

Standardutstyr

- Fabrikkmontert aluminiumssystem med justerbare mellomsider/konsoller
- Veggkonsoller med innebygd gassfjær

Anbefalt tilleggsutstyr

- Front
- Deksler
- Oppvaskbenk
- Skuffer
- Bakkantlist
- Benkplate
- Koketopp

Kjekt å vite

- Monteringsdetaljer medfølger
- Benkeplatens dybde skal være 15 mm grunnere enn tilstøtende benkeplater (rom for fliser og bevegelse)
- Benkeplatens bredde = Rammens bredde
- Oppvaskkummer med max høyde 120 mm kan integreres
- Komplettere med front i hvit eller anodisert aluminium. Kan også kompletteres med front i eget design (høyde 103 mm). Monteringsbeslag med-følger
- Deksel kan skjule installasjoner under benkeplaten. Bredde = Rammens bredde, høyde 438 mm, tykkelse 12-20 mm

ASTEC AS • Nils Hansens vei 8, 0667 Oslo • 22 72 23 55 • post@astec.no • www.astec.no

Spesifikasjon

Montering	Vegg
Justering	Manuell justering 300 mm i 25 mm inter-valler. Innebygd gassfjær letter justeringen. Dra ut låsesplinten, juster høyden, lås posisjon med låsesplint
Vann og avløp	Kobles med fleksible vann- og avløps-slanger
Max last	100 kg
Benkedybde	560 - 580 mm fra vegg
Fronthøyde	103 mm
Mål dekkplater	Bredde = Rammens bredde, høyde 438 mm, tykkelse 12 - 20 mm
Dybde benkeplate	565 - 630 mm (15 mm grunnere enn benkeplater på faste skap)
Klaring	5 mm fra heis mot annen innredning
Flislegging	Fra 700 mm over gulv
Medfølgende beslag	Feste for fronter
Materiale	Ramme i aluminium
Garanti	2 år
	CE

Mål (mm)

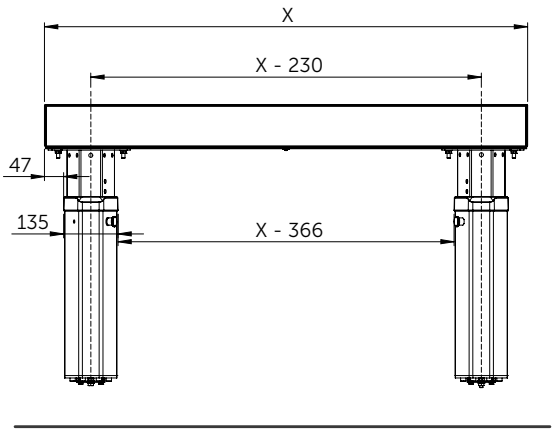

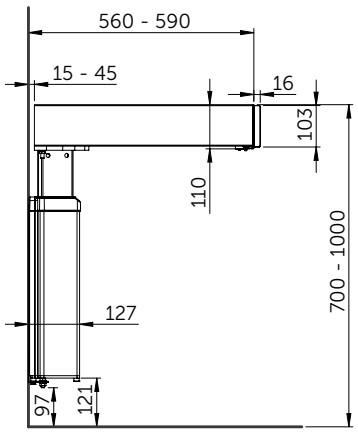

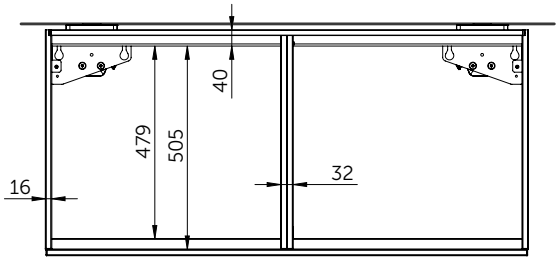

	Fra (mm)	Til (mm)	
Bredde	**590**	**2400**	Høy modell

Tenk på:
De justerbare veggkonsollene er alltid plassert i ytterkant. Kontroller at veggflaten er ledig for installasjon ved heisens ytterkanter.

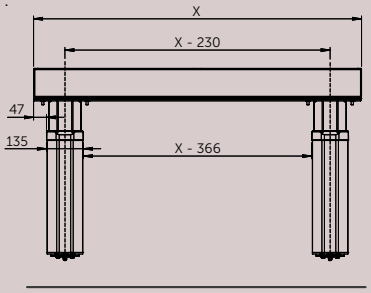

Plassering av oppvaskbenk, koketopp og skuffer
Angi plassering av skuffer, oppvaskbenk og koketopp. Benkeramme kommer ferdig montert. Skuffer monteres og mellomsider/konsoller plasseres for å forenkle slutt-montering på stedet.

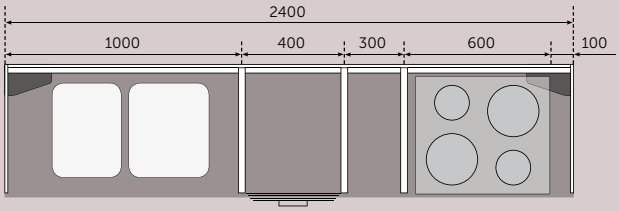

- Benkeheisenhet 590 - 1000 mm bredde
- Høy modell, for 103 mm frontsarg
- Benkedybde 560 - 580 mm

- Benkeheisenhet 1090 - 1800 mm bredde
- Høy modell, for 103 mm frontsarg
- Benkedybde 560 - 580 mm
- 2 justerbare mellomsider/konsoller

- Benkeheisenhet 1890 - 2400 mm bredde
- Høy modell, for 103 mm frontsarg
- Benkedybde 560 - 580 mm
- 3 justerbare mellomsider/konsoller

ASTEC AS • Nils Hansens vei 8, 0667 Oslo • 22 72 23 55 • post@astec.no • www.astec.no

Tilbehør

Ramme for brytere, ALU-Design
Setter sammen eluttak, strømbrytere eller manøverknapper i Alu-Design. For to eller tre brytere.

Strømuttak, ALU-Design
Jordet uttak 230V med klaffelokk.
Mål: 82 x 82 x 17 mm

Strømbryter, ALU-Design
Til f.eks. belysning. Skilt for egen merking.
Mål: 82 x 82 x 17 mm

Front, hvitlakkert aluminium
Høyde 103 mm. Lages i ønsket lengde; 200-3400 mm
Hvit ALU RAL 9010

Front, anodisert aluminium
Høyde 103 mm. Lages i ønsket lengde; 200-3400 mm
Anodisert aluminium

Integrert skuff med demping, fullt uttrekk, uten front
Dybde: 470 mm, høyde: 85 mm

Integrert skuff med Push-to-open funksjon, uten front
Åpnes ved trykk på front. Ingen håndtak er nødvendig.
Dybde: 470 mm, høyde: 85 mm

Bestikkinnsats til skuff

Beskyttelsesdeksel
Gir en glatt underside. Benyttes under koketopp.

Deksel
Brukes for å dekke installasjoner under benkeplate. Beslag bestilles separat. 12 mm hvit melamin.

Beslag til deksel
Til montering av deksel. ALU Grå RAL 9006.

Slangedeksel
Monteres under benkeplate (ved motor) for å dekke slanger der deksel øverst ikke benyttes. Hvit eller grå plast. B: 410 mm D: 200 mm

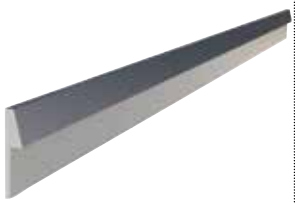

Bakkantlist ALU til benkeplate
Monteres bak benkeplate. Børstet aluminium. Høyde over benkeplate: 20 mm. Tykkelse bak benkeplate: 3 mm

Manulift 6350

Bredde fra 590 - 2400 mm

Funksjoner og fordeler

- Manuell hev- og senkbar benkeramme tilpasset oppvaskbenk og koketopp. Høydejustering ved hjelp av sveiv
- Hev- og senkbar 700 - 1000 mm over gulv
- Justerbar benkedybde 560 - 590 mm
- Benkesrammen leveres ferdigmontert. Sidene er premonterte og justerbare sidelengs for å passe oppvaskkum, koketopp og skuffer
- Benkerammen kan justeres for å tilpasse skjevheter i vegg
- Integrert klemsikring
- 100 mm klaring under veggkonsoller for føring av ledninger etc.

Standardutstyr

- Fabrikkmontert aluminiumssystem med justerbare mellomsider/konsoller
- Veggmontert, sveivbare veggkonsoller

Anbefalt tilleggsutstyr

- Front
- Deksler
- Oppvaskbenk
- Skuffer
- Bakkantlist
- Benkplate
- Koketopp
- El uttak/strømbryter

Kjekt å vite

- Monteringsdetaljer medfølger
- Benkeplatens dybde skal være 15 mm grunnere enn tilstøtende benkeplater (rom for fliser og bevegelse)
- Benkeplatens bredde = Rammens bredde
- Oppvaskkummer med max høyde 120 mm kan integreres
- Komplettere med front i hvit eller anodisert aluminium. Kan også kompletteres med front i eget design (høyde 103 mm). Monteringsbeslag med-følger
- Deksel kan skjule installasjoner under benkeplaten. Bredde = Rammens bredde, høyde 438 mm, tykkelse 12-20 mm

ASTEC AS • Nils Hansens vei 8, 0667 Oslo • 22 72 23 55 • post@astec.no • www.astec.no

Spesifikasjon

Montering	Vegg
Justering	Manuell trinnløs justering ved hjelp av sveiv, 300 mm. Etter justering kan sveiv brettes inn for ikke å være i veien
Vann og avløp	Kobles med fleksible vann- og avløps-slanger
Max last	100 kg
Benkedybde	560 - 590 mm fra vegg
Fronthøyde	103 mm
Mål dekkplater	Bredde = Rammens bredde, høyde 438 mm, tykkelse 12 - 20 mm
Dybde benkeplate	565 - 630 mm (15 mm grunnere enn benkeplater på faste skap)
Klaring	5 mm fra heis mot annen innredning
Flislegging	Fra 700 mm over gulv
Medfølgende beslag	Feste for fronter og benkeplate
Materiale	Ramme i aluminium
Garanti	2 år
	CE

Mål (mm)

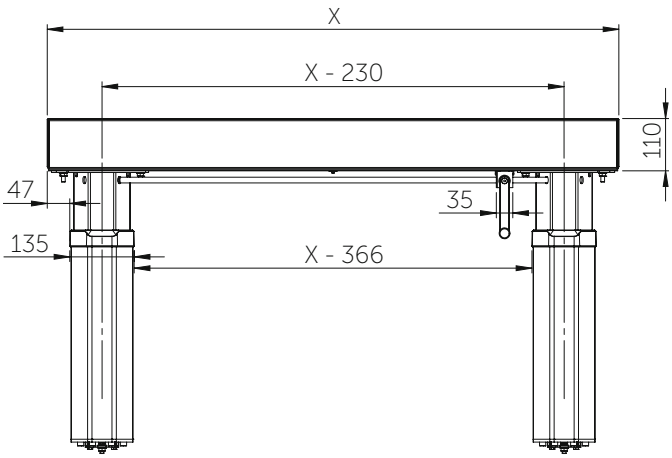

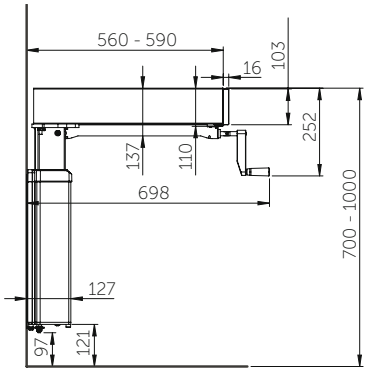

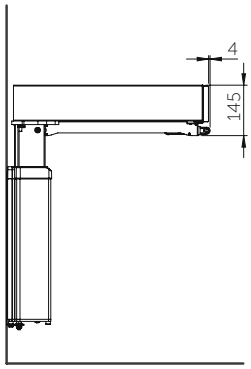

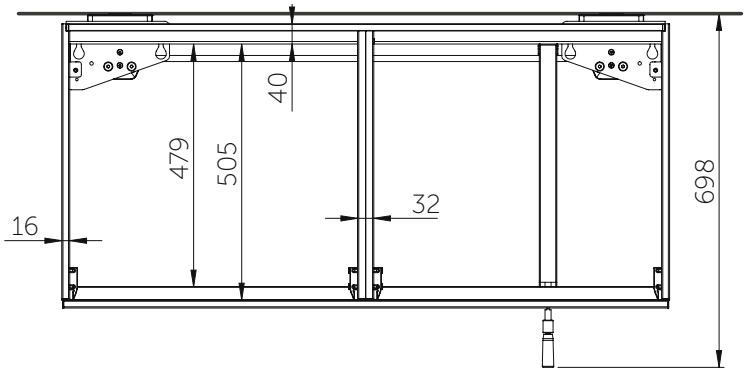

	Fra (mm)	Til (mm)	
Bredde	**590**	**2400**	Høy modell

Tenk på:
De justerbare veggkonsollene er alltid plassert i ytterkant. Kontroller at veggflaten er ledig for installasjon ved heisens ytterkanter.

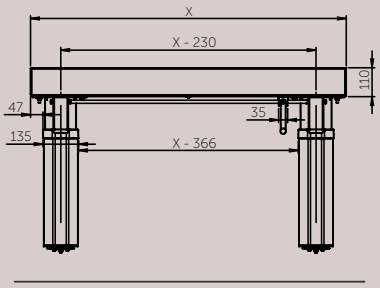

Plassering av oppvaskbenk, koketopp og skuffer
Angi plassering av skuffer, oppvaskbenk og koketopp. Benkeramme kommer ferdig montert. Skuffer monteres og mellomsider/konsoller plasseres for å forenkle slutt-montering på stedet.

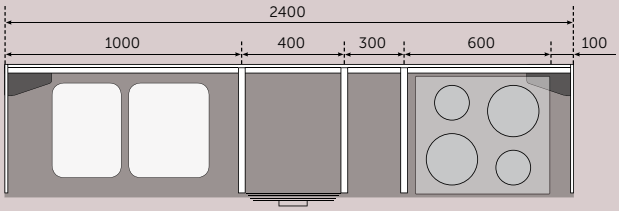

- Benkeheisenhet 590 - 1000 mm bredde
- Høy modell, for 103 mm frontsarg
- Benkedybde 560 - 590 mm

- Benkeheisenhet 1090 - 1800 mm bredde
- Høy modell, for 103 mm frontsarg
- Benkedybde 560 - 590 mm
- 2 justerbare mellomsider/konsoller

- Benkeheisenhet 1890 - 2400 mm bredde
- Høy modell, for 103 mm frontsarg
- Benkedybde 560 - 590 mm
- 3 justerbare mellomsider/konsoller

ASTEC AS • Nils Hansens vei 8, 0667 Oslo • 22 72 23 55 • post@astec.no • www.astec.no

Tilbehør

Ramme for brytere, ALU-Design
Setter sammen eluttak, strømbrytere eller manøverknapper i Alu-Design. For to eller tre brytere.

Strømuttak, ALU-Design
Jordet uttak 230V med klaffelokk.
Mål: 82 x 82 x 17 mm

Strømbryter, ALU-Design
Til f.eks. belysning. Skilt for egen merking.
Mål: 82 x 82 x 17 mm

Front, hvitlakkert aluminium
Høyde 103 mm. Lages i ønsket lengde; 200-3400 mm
Hvit ALU RAL 9010

Front, anodisert aluminium
Høyde 103 mm. Lages i ønsket lengde; 200-3400 mm
Anodisert aluminium

Integrert skuff med demping, fullt uttrekk, uten front
Dybde: 470 mm, høyde: 85 mm

Integrert skuff med Push-to-open funksjon, uten front
Åpnes ved trykk på front. Ingen håndtak er nødvendig.
Dybde: 470 mm, høyde: 85 mm

Bestikkinnsats til skuff

Beskyttelsesdeksel
Gir en glatt underside. Benyttes under koketopp.

Deksel
Brukes for å dekke installasjoner under benkeplate. Beslag bestilles separat. 12 mm hvit melamin.

Beslag til deksel
Til montering av deksel. ALU Grå RAL 9006.

Slangedeksel
Monteres under benkeplate (ved motor) for å dekke slanger der deksel øverst ikke benyttes. Hvit eller grå plast. B: 410 mm D: 200 mm

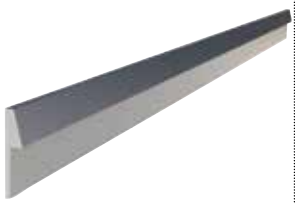

Bakkantlist ALU til benkeplate
Monteres bak benkeplate. Børstet aluminium. Høyde over benkeplate: 20 mm. Tykkelse bak benkeplate: 3 mm

Elektrisk hev/senk kjøkkenøy

– frittstående knefri kjøkkenøy eller med benkeskap

ASTEC AS • Nils Hansens vei 8, 0667 Oslo • 22 72 23 55 • post@astec.no • www.astec.no

Granberg Centerlift

Centerlift *er fleksible heissystemer med flere ulike bruksområder. Arbeidshøyden er justerbar for å gi mulighet til både sittende og stående arbeid.*

Velg knefri tilgang fra alle sider, eller løsning med skap.

Oppvaskkum og koketopp kan felles ned i benkeheisen.

Centerlift 960 - kjøkkenøy med knefri tilgang fra alle sider

Centerlift 6490 - kjøkkenøy med skuffer og knefri tilgang

Centerlift 960

Knefri tilgang fra alle sider
Benkeplatelengde fra 1200 - 2600 mm
Benkeplatedybde fra 600 - 1200 mm

Funksjoner og fordeler

- Motordrevet kjøkkenøy
- Leveres med fast knapp eller trådløs håndkontroll
- Ofte benyttet i offentlige miljø som f.eks skole-kjøkken
- Hev-/senkbar 700-1100 mm over gulv
- Kan utstyres med oppvaskbenk og komfyrtopp
- Motorenes plassering sideveis er justerbare
- Stabil konstruksjon med heisekraft på 200 kg
- Integrert klemsikring rundt hele enheten

Standardutstyr

- Fabrikkmontert aluminiumssystem med flyttbare konsoller
- Gulvmonterte motorer
- Sikkerhetsbryter

Anbefalt tilleggsutstyr

- Manøverknapp
- Front
- Oppvaskbenk
- Benkeplate
- Koketopp

Kjekt å vite

- Monteringsdetaljer til benkeplate medfølger
- Oppvaskkum med dybde inntil 120 mm kan integreres
- Elektronikk og motorsystem "Plug and Play"
- Motorenes plassering er justerbare sideveis (skrus så fast i guvet)

ASTEC AS • Nils Hansens vei 8, 0667 Oslo • 22 72 23 55 • post@astec.no • www.astec.no

Spesifikasjon

Montering	Gulv
Justering	Motordreven, trinnløs justering 400 mm
Hastighet	30 mm/sek
Manøvrering	Fastmontert knapp eller fjernkontroll
Sikkerhet	Klemsikringslist er plassert under benke-rammen. Når listen berøres stopper heisen
Strøm	Stikkontakt 230V, max 5A
Vann og avløp	Kobles med fleksible slanger
Max last	200 kg
IP-klasse	IP20
Rammelengde	1148-2548 mm
Rammedybde	548/748/948/1148 og 580/780/980/1180 mm
Fronthøyde	103 mm
Leveres med	Ferdig montert inkl sikkerhetsbryter og motorer
Materiale	Ramme i aluminium
Garanti	2 år
	CE

Mål (mm)

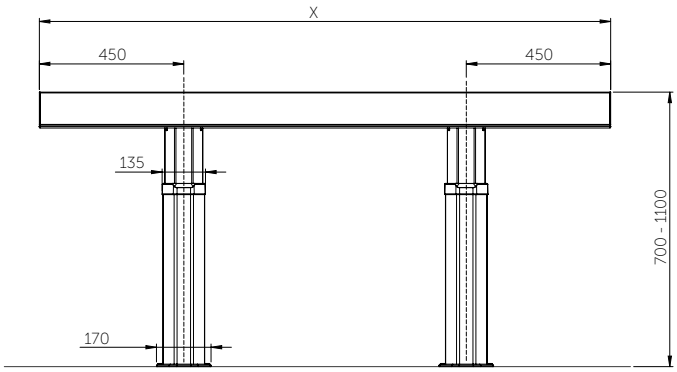

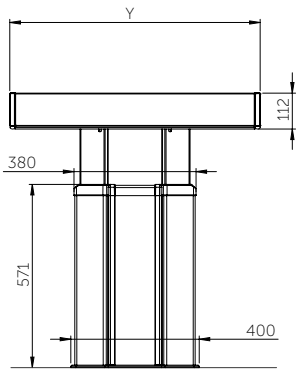

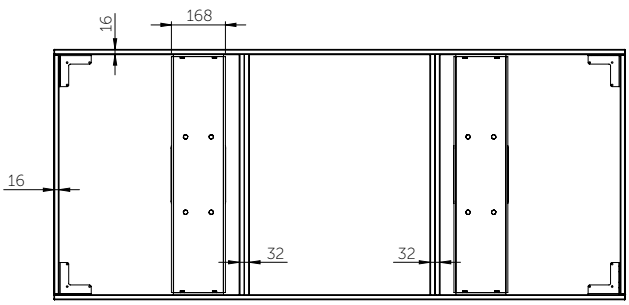

Granberg Centerlift 960 - elektrisk hev/senk kjøkkenøy

	Fra (mm)	Til (mm)
Lengde	**1200**	**2800**
Dybde	**600**	**1200**

For montering av egen frontsarg

Med frontsarg, hvit eller anodisert aluminium

- For benkeplatedybde 600 mm
- Rammens dybde 548 mm/ 580 mm
- Benkeplatelengde 1200-2800 mm

- For benkeplatedybde 800 mm
- Rammens dybde 748 mm/ 780 mm
- Benkeplatelengde 1200-2800 mm

- For benkeplatedybde 1000 mm
- Rammens dybde 948 mm/ 980 mm
- Benkeplatelengde 1200-2800 mm

- For benkeplatedybde 1200 mm
- Rammens dybde 1148 mm/ 1180 mm
- Benkeplatelengde 1200-2800 mm

ASTEC AS • Nils Hansens vei 8, 0667 Oslo • 22 72 23 55 • post@astec.no • www.astec.no

Tilbehør

Manøverknapp Mini
Kablet, for innfelling
Diameter: 20 mm

Manøverknapp i ALU-design
Kablet, for innfelling
Mål: 82 x 82 x 17 mm

Trådløs håndkontroll
Håndkontroll med innebygd radiosender av styring av 1 heis. Krever ikke kabling.
Mål: 38 x 110 x 10 mm

Ramme for brytere, ALU-Design
Setter sammen eluttak, strømbrytere eller manøverknapper i Alu-Design. For to eller tre brytere.

Strømuttak, ALU-Design
Jordet uttak 230V med klaffelokk.
Mål: 82 x 82 x 17 mm

Strømbryter, ALU-Design
Til f.eks. belysning. Skilt for egen merking.
Mål: 82 x 82 x 17 mm

Sikkerhetslås
Hindrer kjøring.
Mål: 23 x 9 mm

Slangedeksel
Monteres under benken for en pen skjuling av slanger.
Anodisert aluminium. Beslag medfølger.
Bredde: 300 mm
Dybde: 200 mm

Centerlift 6490

Benkeskap og knefri tilgang
Heisbredde fra 990 - 3290 mm
Heisdybde 1106 mm

Funksjoner og fordeler

- Motordrevet kjøkkenøy for skap og knefri side
- Hev- og senkbar 700 - 1100 mm over gulv
- 400 kg heisekraft
- Sikkerhetsbryter på knefri side
- Tilpasset for koketopp og oppvaskbenker med grunne kummer

Standardutstyr

- Fabrikkmontert aluminiumssystem
- Gulvmonterte motorer
- Manøverknapp
- Klemsikring på knefri side

Anbefalt tilleggsutstyr

- Hengeskap
- Kledningspakke
- Fronter
- Klemsikringsplater (under hengeskap)
- Oppvaskbenk
- Benkplate
- Koketopp

Kjekt å vite

- Monteringsdetaljer for montering av benkeplate og fronter medfølger
- Benkeplatens bredde =
  Heisens bredde
  + sidekledningens tykkelse
  + ønsket fremspring
- Benkeplatens dybde =
  Heisens dybde (1106 mm)
  + frontkledningens tykkelse
  + ønsket fremspring
- Elektronikk og motorsystem "Plug and Play"
- Deksel kan skjule installasjoner under benkeplaten på den knefri siden. 1 stk, bredde = heisens bredde, høyde 510 mm, tykkelse 12-20 mm

Plassering av skuffer, oppvaskkum og koketopp
Angi plassering av skuffer, oppvaskbenk og koketopp. Benkeramme kommer ferdig montert for å forenkle sluttmontering på stedet.

ASTEC AS • Nils Hansens vei 8, 0667 Oslo • 22 72 23 55 • post@astec.no • www.astec.no

Spesifikasjon

Montering	Gulv
Justering	Motordreven, trinnløs justering 400 mm
Hastighet	20 mm/sek
Manøvrering	Innfelte knapper sitter i motorenhetene (venstre og høyre side)
Sikkerhet	Klemsikring under skap og knefri side. Når listen berøres stopper heisen
Strøm	Stikkontakt 230V, max 5,0A
Vann og avløp	Kobles med fleksible slanger
Max last	400 kg
IP-klasse	IP20
Rammedybde	1106 mm
Fronthøyde knefri side	103 mm
Deksel knefri side	1 stk bredde = heisens bredde, høyde 510 mm, tykkelse 12-20 mm
Bredde benkeplate	Heisens bredde + sidekledningens tykkelse + ønsket fremspring
Dybde benkeplate	Heisens dybde (1106 mm) + frontkledningens tykkelse + ønsket fremspring
Leveringsmoduler	1 pakke med motorenheter, 1 pakke med lengdeavhengige rammer, 1 pakke med ferdigmontert aluminiumssystem til knefri side
Materiale	Motorenheter i lakkert stål. Rammer i aluminium
Garanti	2 år
	CE

Mål (mm)

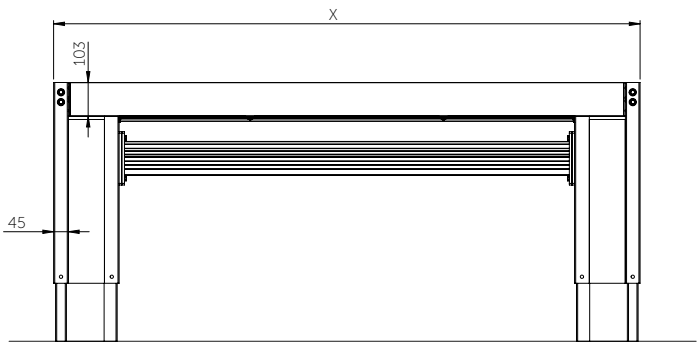

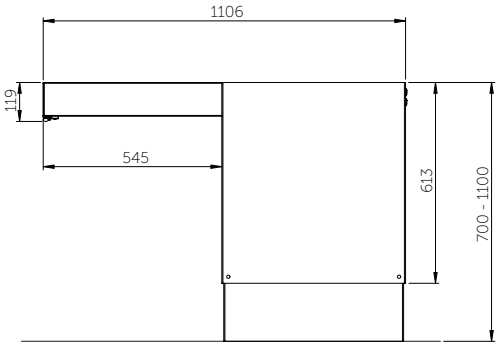

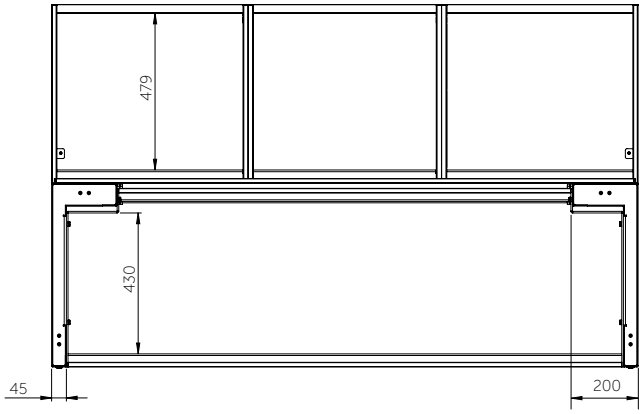

Centerlift 6490
Manøverknapp Mini

Gulvmontert motordrevet kjøkkenøy for integrering av oppvaskkum og koketopp. Kraftfulle motorer og sterk konstruksjon tillater hengende benkeskap. Kles med deksel, fronter og benkeplate. Knefri side gir plass for sittende arbeid.

Egenskaper

- Aluminiumsramme i tre farger;
  Hvit (RAL 9003), Antrasitt (RAL 9004) og Svart (RAL 9005)
- Velg heisbredde 990, 1090, 1190, 1290, 1390, 1490, 1590, 1690, 1790, 1890, 1990, 2090, 2190, 2290, 2390, 2490, 2590, 2690, 2790, 2890, 2990, 3090, 3190 eller 3290 mm
- Hengende benkeskap i 30–80 mm bredde
- Inkl manøverkanpp i motorenhetene (venstre og høyre side)
- Knefri side kan utstyres med skuffer og strømuttak i fronten/sargen.
- Kompletter gjerne med miniskap på hjul for avfalls-sortering.
- Sikkerhetssystem i form av klemsikringsplater under skap og klemsikringslist under knefri side.

ASTEC AS • Nils Hansens vei 8, 0667 Oslo • 22 72 23 55 • post@astec.no • www.astec.no

Knefri side med plass for sittende arbeid.

Godt med oppbevaringsmuligheter på skapsiden.

Skapene er utstyrt med to fullt uttrekksbare skuffer med demping.

Den knefrie siden kan utstyres med skuffer og strømuttak i fronten.

Klemsikring i form av klemsikringsplater under skap og klemsikringslist under de knefrie delene stopper heisen dersom noe kommer i kontakt med bryterne.

Komplettere gjerne med minibenkeskap på hjul for avfallssortering.

Tilbehør - Skapside

Hengende benkeskap med skuffer, 300/400/500/600/ 700/800 mm
Skapet er utstyrt med en stor skuff og en mindre innerskuff for bestikk og utstyr.

Fullt uttrekk med demping
H: 510 mm
D: 470 mm

Hvit laminat

Hengende benkeskap med avfallsortering, 400 mm
Skapet er utstyrt med to avfalls-beholdere (11L/ 17L). I øverste delen sitter en innerskuff for bestikk og utstyr.

Fullt uttrekk med demping
H: 510 mm
D: 470 mm

Hvit laminat

Hengende benkeskap med avfallssortering, 600 mm
Skapet er utstyrt med fire avfalls-beholdere (5L/ 8L/ 11L/ 17L). I øverste delen sitter en innerskuff for bestikk og utstyr.r.

Fullt uttrekk med demping
H: 510 mm
D: 470 mm

Hvit laminat

Hengende benkeskap for montering under oppvaskkum, 600 mm
Skapet er utstyrt med fire avfallsbe-holdere (5L/ 8L/ 11L/ 17L).

Fullt uttrekk med demping
H: 510 mm
D: 470 mm

Hvit laminat

Hengende benkeskap for montering under oppvaskkum, 800 mm
Skapet er utstyrt med fire avfallsbe-holdere (5L/ 8L/ 11L/ 17L).

Fullt uttrekk med demping
H: 510 mm
D: 470 mm

Hvit laminat

Opphengsbeslag for benkeskap
Ett sett pr skap.

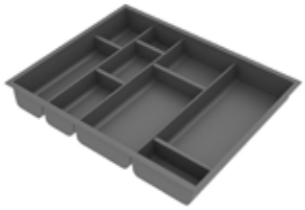

Bestikkinnsats
Til 300/ 400/ 500/ 600/ 700/ 800 mm innerskuff

Kledningspakke
Inneholder gavelside og gavelfront. Hvitlakkert MDF, 16 mm.

Front som dekker heiserammen
Dekker heiserammen utenfor skuffefrontene.
Høyde 103 mm
Total lengde: Heisens lengde -94 mm.
MDF eller hvit, Antrasitt, Svart, Anodisert alu

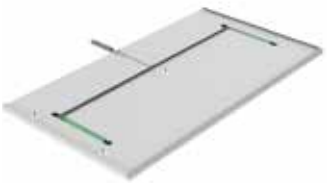

Klemsikringsplater Centerlift
Stopper skapets bevegelse ved kon-takt. Velg plate som passer skapets bredde.Monteres under skapene.
Farge: Hvit
Tykkelse: 12 mm/ dybde: 466 mm
B: 300/ 400/ 500/ 600/ 700/ 800 mm

Sikkerhetspakke for klem-sikringsplater
Inneholder mikrobryter og kabler for montering. Monteringsanvis-ning medfølger. Mål: Tykkelse 12-16 mm/ B: 300-800 mm/ D: 466 mm

ASTEC AS • Nils Hansens vei 8, 0667 Oslo • 22 72 23 55 • post@astec.no • www.astec.no

Tilbehør - Knefri side

Manøverknapp i ALU-design
Kablet, for innfelling
Mål: 82 x 82 x 17 mm

Trådløs håndkontroll
Håndkontroll med innebygd radiosender av styring av 1 heis. Krever ikke kabling.
Mål: 38 x 110 x 10 mm

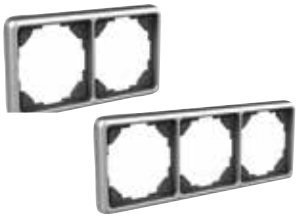

Ramme for brytere, ALU-Design
Setter sammen eluttak, strømbrytere eller manøverknapper i Alu-Design. For to eller tre brytere.

Strømuttak, ALU-Design
Jordet uttak 230V med klaffelokk.
Mål: 82 x 82 x 17 mm

Strømbryter, ALU-Design
Til f.eks. belysning. Skilt for egen merking.
Mål: 82 x 82 x 17 mm

Sikkerhetslås
Hindrer kjøring.
Mål: 23 x 9 mm

Front til knefri side
Front som gir et pent utseende fra den knefrie siden.
Total lengde: Heisens lengde -94 mm.
Høyde 103 mm
MDF eller hvit, Antrasitt, Svart, Anodisert alu

Integrert skuff med fullt uttrekk og demping eller Push-to-open
Dybde: 470 mm. høyde: 85 mm
Farge: Antrasitt RAL 9004

Bestikkinnsats

Beskyttelsesdeksel
Gir en glatt underside. Benyttes under koketopp.

Deksel
Brukes for å skjule installasjoner under benkeplate. Høyde 510 mm
12 mm hvit melamin.

Beslagsett til deksel

Slangedeksel
Monteres under benken for å skjule slanger. Anodisert aluminium.
Beslag inngår
Bredde: 300 mm
Dybde: 85 mm

Slaglengdebegrenser
Brukes for å begrense høydejustering etter installasjon.

Minibenkskap på hjul med skuff og innerskuff, fullt uttrekk og demping
Hvitt laminat. B: 400 mm H: 574 mm D: 495 mm

Minibenkskap på hjul med avfallssortering og innerskuff, fullt uttrekk og demping
Hvitt laminat. B: 400 mm H: 574 mm D: 495 mm

Inkludert beholdere: 1 st 11 liter og 1 st 17 liter

Unilift

Funksjoner og fordeler

- Heiser tunge husholdningsmaskiner til passende høyde, opp og ut fra bunn av benk- eller høyskap
- Gir ekstra arbeidsflate på benken
- Kan stoppes på valgfri høyde
- Monteres enkelt på bunnen i benk- eller høyskap
- Kan monteres i nye eller eksisterende skap

Standardutstyr

- Håndkontroll med ledning
- Arbeidsskive i massiv, lakkert stavlimt bøk

Spesifikasjon

Montering	I benk- eller høyskap
Justering	Motordreven, trinnløs justering 745 mm opp og 500 mm ut fra skapet
Hastighet	37 mm/sek
Manøvrering	Håndkontroll med ledning eller trådløst
Strøm	Stikkontakt 230V, max 2,5A
Max last plate	20 kg
IP-klasse	IP20
Passer skapbredde	400-600 mm
Stativhøyde	600 mm
Materiale	Pulverlakkerte metalldetaljer, ALU-grå RAL 9006
Garanti	2 år
	CE

Tilbehør

Trådløs håndkontroll
Håndkontroll med innebygd radiosender av styring av 1 heis.
Krever ikke kabling.
Mål: 38 x 110 x 10 mm

ASTEC AS • Nils Hansens vei 8, 0667 Oslo • 22 72 23 55 • post@astec.no • www.astec.no

Mål (mm)

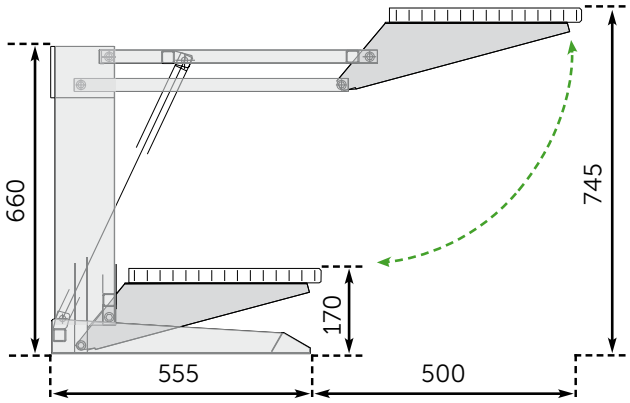

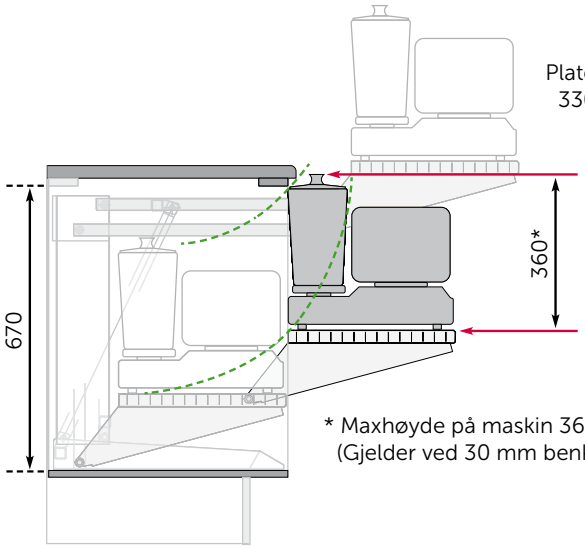

* Maxhøyde på maskin 360 mm, ved platens bakkant.
(Gjelder ved 30 mm benkeplate).

ErgoSteel
– oppvaskbenker og blandebatterier

ASTEC AS • Nils Hansens vei 8, 0667 Oslo • 22 72 23 55 • post@astec.no • www.astec.no

ErgoSteel

Oppvaskbenkene i ErgoSteel-serien har alle grunne kummer og er tilpasset sittende arbeid.

Våre blandebatterier er tilpasset grunne kummer og har en lang ergonomisk spake.

ErgoSteel - innsatsbenker

ErgoSteel - heldekkende oppvaskbenker

Heldekkende oppvaskbenker

Våre heldekkende oppvaskbenker lages av 0,8 mm, glatt rustfritt stål. Rundt hele benken finnes en dryppkant som gjør at vannet ikke renner utenfor.

Oppvaskbenkere er tilpasset våre hev-/senkbare benkesystemer og gir dermed 15 mm klaring mot vegg for sprutbeskyttelse.

Lengden på oppvaskbenkene er 10 mm kortere enn standard for å gi 5 mm klaring på hver side av de hev-/senkbare enhetene til tilstøtende skap eller vegg.

Alle oppvaskbenker er utstyrt med grunne kummer, tilpasset sittende arbeid.

Dryppkanten gjør at vannsøl effektivt stoppes fra å renne utenfor kanten.

Innsatsbenker

Våre innsatsbenker monteres i benkeplaten ved underliming eller nedfelling. Innsatsbenkene er produsert i 0,8 mm glatt, rustfritt stål.

Nedfelling

Et hull sages i benkeplaten og innsatsbenken legges ned ovenfra. Innsatsbenken festes underfra med beslag mens ytterkanten ligger over platen. Denne metoden passer alle typer benkeplatemateriell med unntak av naturstein. Utsparing gjøres på plass av snekker.

Underliming

Et hull med kant freses ut underfra i benkeplaten. Innsatsbenken limes siden fast underfra. Tykkelsen på det synlige materialet over benken varierer avhengig av om det gjøres i laminat, tre eller akrylstein. Leveres montert fra fabrikk.

Nedfelling

Underliming

Innsatsbenkene er utstyrt med grunne kummer, tilpasset sittende arbeid.

Oppvaskkummene finnes i ulike størrelser og kombinasjoner.

ASTEC AS • Nils Hansens vei 8, 0667 Oslo • 22 72 23 55 • post@astec.no • www.astec.no

Skjærefjøl til kum 293x400 mm
Skjærefjøl som utnytter kummen som tilberedningsflate. Passer til kummer med størrelse 293x400 mm; ESF, ESG, ESH,ESFS.

Oljet teak.

Skjærefjøl til kum 340x400 mm
Skjærefjøl som utnytter kummen som tilberedningsflate. Passer til kummer med størrelse 340x400 mm; ES10, ES11, ES15, ES20, ES25, ES30, ES35, ESH.

Oljet teak.

Trådkurv til kum 340x400 mm
Trådkurv som kan benyttes som oppvaskstativ. Passer til kummer med størrelse 340x400 mm; ES10, ES11, ES15, ES20, ES25, ES30, ES35, ESH.

Plastbelagt hvitt metall.

Bestikkskuff til kum 160x295 mm
Bestikkskuff som passer til kummer med størrelse 160x295 mm; ES20, ES25

Hvit plast.

Skylleskål for vask 160x295 mm
Skylleskål som passer til kummer med størrelse 160x295 mm; ES20, ES25.

Hvit plast.

Såpedispenser
Pumpe for oppvaskmiddel.
Krever hulltaking i oppvaskbenk.

Silinnsats
Inneholder:
1 stk gummipropp
2 stk silbrikker
2 stk avstandsstykker

Vriventil til oppvaskbenk
Med vriventilen åpnes og stenges avløpet ved hjelp av en vriknott som felles inn i oppvaskbenken.

Krever hulltaking i oppvaskbenk.

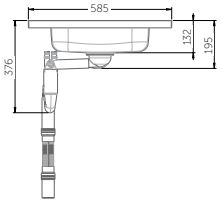

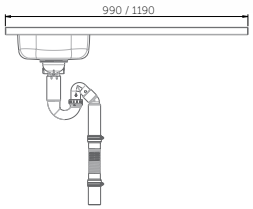

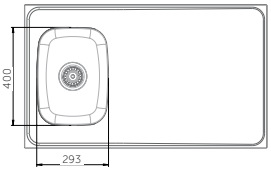

Hel benk med 1 kum - ESF

- Definer ønsket lengde
- Høyde på kum: 120 mm
- Dybde: 585 mm*
- Kanthøyde: 30 mm
- Platetykkelse: 1 mm, glatt rustfritt stål på en underside med hellimt MDF plate
- Inkl. kurvventil og vannlås med fleksibel avløpsslange
- Vendbar, for høyre eller venstre

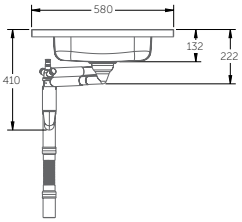

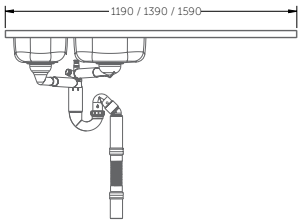

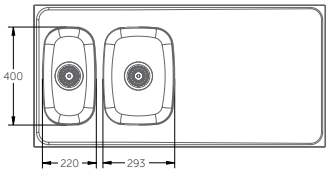

Hel benk med 2 kummer - ESG

- Definer ønsket lengde
- Høyde på kummer: 120 mm
- Dybde: 585 mm*
- Kanthøyde: 30 mm
- Platetykkelse: 1 mm, glatt rustfritt stål på en underside med hellimt MDF plate
- Inkl. kurvventil og vannlås med fleksibel avløpsslange
- Vendbar, for høyre eller venstre

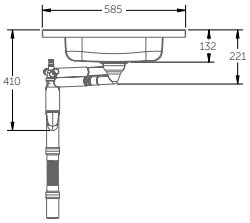

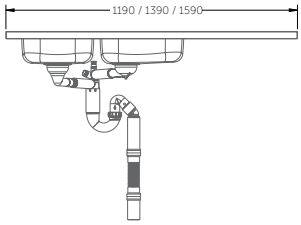

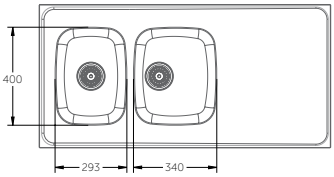

Hel benk med 2 kummer - ESH

- Definer ønsket lengde
- Høyde på kummer: 120 mm
- Dybde: 585 mm*
- Kanthøyde: 30 mm
- Platetykkelse: 1 mm, glatt rustfritt stål på en underside med hellimt MDF plate
- Inkl. kurvventil og vannlås med fleksibel avløpsslange
- Vendbar, for høyre eller venstre

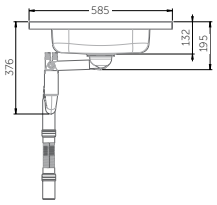

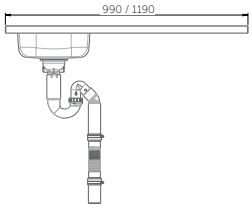

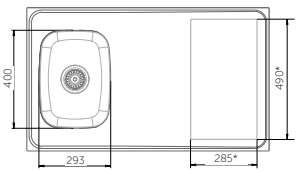

* Kan kundetilpasses

Kombinasjonsbenk med 1 kum og plass for koketopp - ESFS

- Definer ønsket lengde
- Høyde på kummer: 120 mm
- Dybde: 585 mm*
- Kanthøyde: 30 mm
- Platetykkelse: 1 mm, glatt rustfritt stål på en underside med hellimt MDF plate
- Inkl. kurvventil og vannlås med fleksibel avløpsslange
- Vendbar, for høyre eller venstre

* Tilpasset våre hev-/senkbare benkesystem og gir dermed 15 mm klaring mot vegg for sprutbeskyttelse

ASTEC AS • Nils Hansens vei 8, 0667 Oslo • 22 72 23 55 • post@astec.no • www.astec.no

Nedfelling Underliming

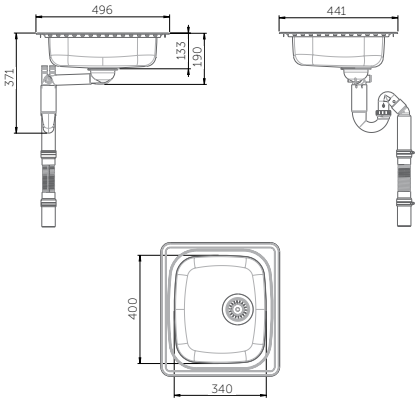

Innsatsbenk ES10

- For skapstørrelse: 400 mm
- Høyde på kum: 120 mm
- Yttermål: 441 x 496 mm
- Utsparingsmål: 415 x 474 mm
- Platetykkelse: 0,8 mm, børstet rustfritt stål
- Montering: Nedfelt eller underlimt
- Inkl. kurvventil og vannlås med fleksibel avløpsslange

Nedfelling Underliming

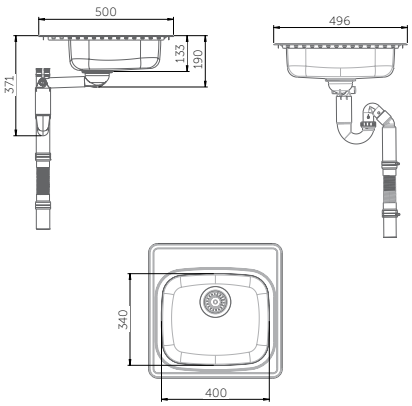

Innsatsbenk ES11

- For skapstørrelse: 500 mm
- Høyde på kum: 120 mm
- Yttermål: 500 x 496 mm
- Utsparingsmål: 480 x 474 mm
- Platetykkelse: 0,8 mm, børstet rustfritt stål
- Montering: Nedfelt eller underlimt
- Inkl. kurvventil og vannlås med fleksibel avløpsslange

Nedfelling Underliming

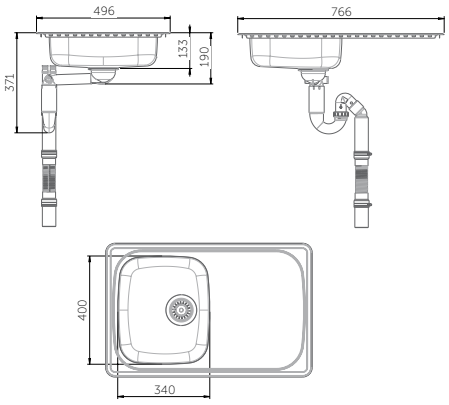

Innsatsbenk ES15

- For skapstørrelse: 400 mm
- Høyde på kum: 120 mm
- Yttermål: 766 x 496 mm
- Utsparingsmål: 740 x 474 mm
- Platetykkelse: 0,8 mm, børstet rustfritt stål
- Montering: Nedfelt eller underlimt
- Inkl. kurvventil og vannlås med fleksibel avløpsslange
- Vendbar, for høyre eller venstre

Nedfelling Underliming

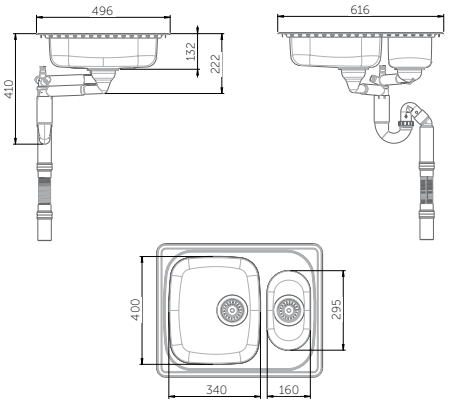

Innsatsbenk ES20

- For skapstørrelse: 600 mm
- Høyde på kummer: 120 mm
- Yttermål: 616 x 496 mm
- Utsparingsmål: 590 x 474 mm
- Platetykkelse: 0,8 mm, børstet rustfritt stål
- Montering: Nedfelt eller underlimt
- Inkl. kurvventil og vannlås med fleksibel avløpsslange
- Vendbar, for høyre eller venstre

Nedfelling Underliming

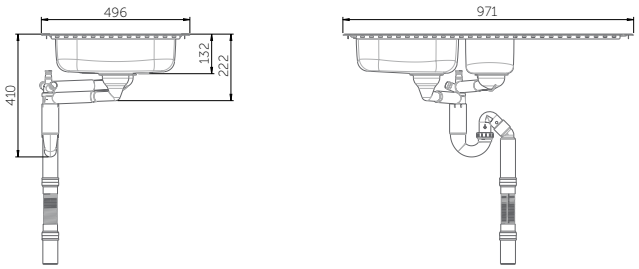

Innsatsbenk ES25

- For skapstørrelse: 600 mm
- Høyde på kummer: 120 mm
- Yttermål: 971 x 496 mm
- Utsparingsmål: 945 x 474 mm
- Platetykkelse: 0,8 mm, børstet rustfritt stål
- Montering: Nedfelt eller underlimt
- Inkl. kurvventil og vannlås med fleksibel avløpsslange
- Vendbar, for høyre eller venstre

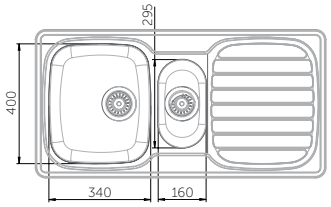

Nedfelling Underliming

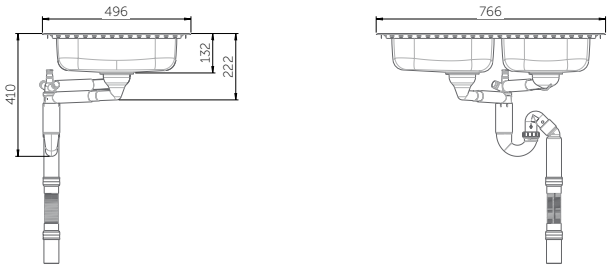

Innsatsbenk ES30

- For skapstørrelse: 800 mm
- Høyde på kum: 120 mm
- Yttermål: 766 x 496 mm
- Utsparingsmål: 740 x 474 mm
- Platetykkelse: 0,8 mm, børstet rustfritt stål
- Montering: Nedfelt eller underlimt
- Inkl. kurvventil og vannlås med fleksibel avløpsslange
- Vendbar, for høyre eller venstre

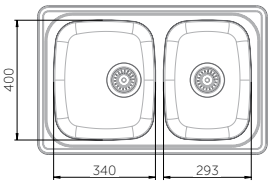

Nedfelling Underliming

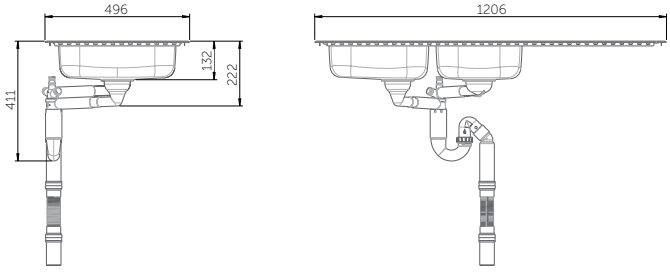

Innsatsbenk ES35

- For skapstørrelse: 800 mm
- Høyde på kum: 120 mm
- Yttermål: 766 x 496 mm
- Utsparingsmål: 740 x 474 mm
- Platetykkelse: 0,8 mm, børstet rustfritt stål
- Montering: Nedfelt eller underlimt
- Inkl. kurvventil og vannlås med fleksibel avløpsslange
- Vendbar, for høyre eller venstre

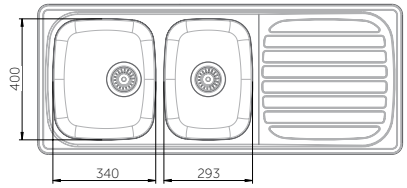

ASTEC AS • Nils Hansens vei 8, 0667 Oslo • 22 72 23 55 • post@astec.no • www.astec.no

- Inkl. oppvaskmaskinsavstenging
- Spakelengde: 230 mm
- Høyde: 300 mm

- Ekskl. oppvaskmaskinsavstenging
- Spakelengde: 230 mm
- Høyde: 300 mm

Fleksible vannslanger 2-pakk
Vannslanger gir i kombinasjon med benkeheis fleksibel vanntilkobling.

Lengde 500mm, tilkobling R15 (1/2")

Fleksibel avløpsslange
Avløpsslanger gir i kombinasjon med benkeheis fleksibel avløpstilkobling.

Lengde: 200 - 650 mm
Diamenter ved tilkobling: 50 mm

Hev/senk sortiment
KJØKKEN

Se også vårt utvalg av hev/senk produkter til
- Baderom
- Stellebord
- Garderobe

ASTEC AS

Nils Hansens vei 8, 0667 Oslo • P.b. 12 Bryn, 0611 Oslo
tlf 22 72 23 55 • fax 22 72 38 19
post@astec.no • www.astec.no

ASTEC
en enklere hverdag